К 14 п

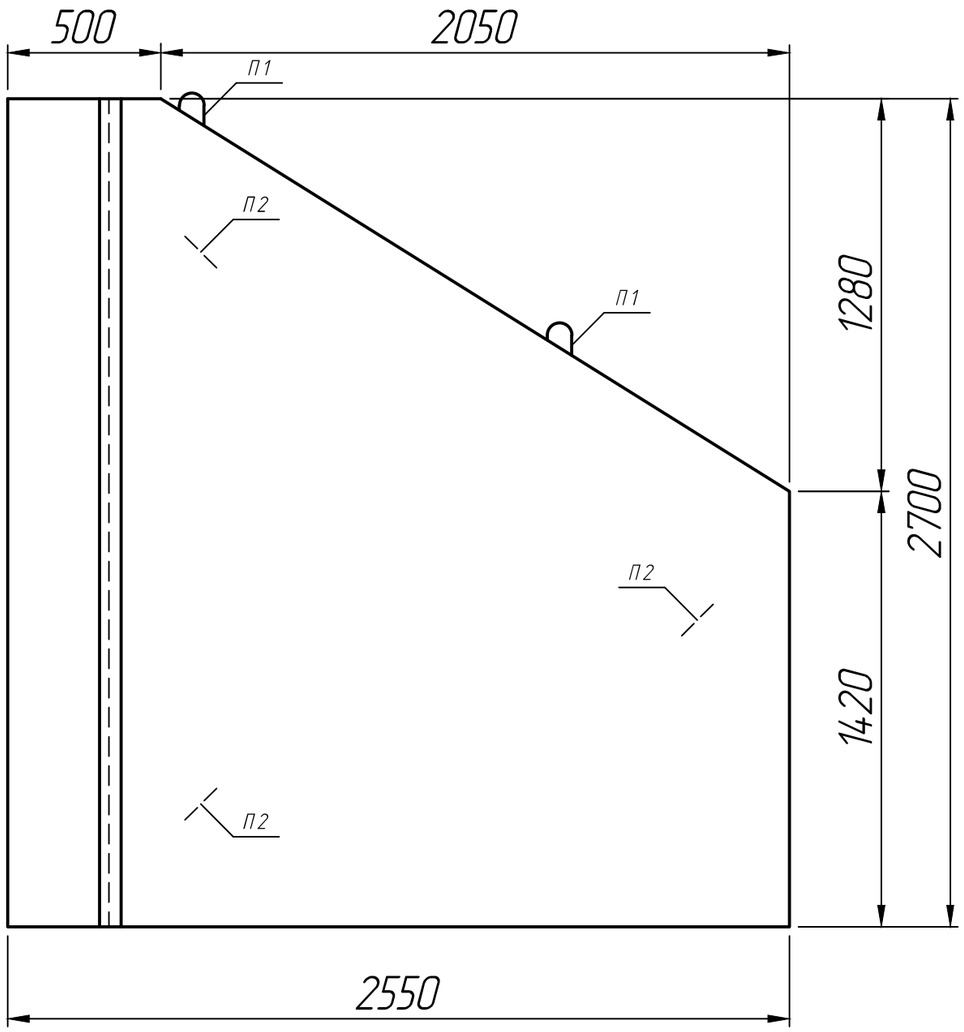

К 14 л

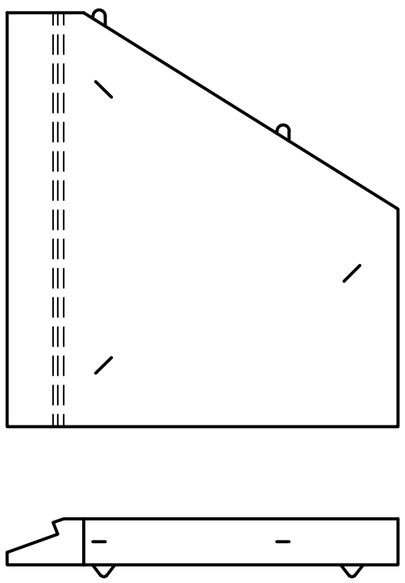

1

М 1:10

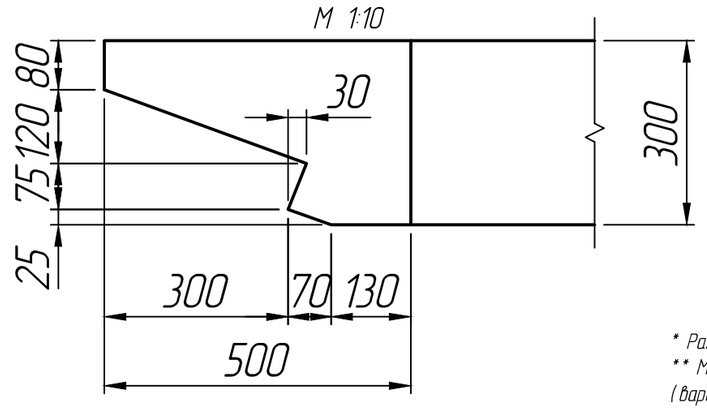

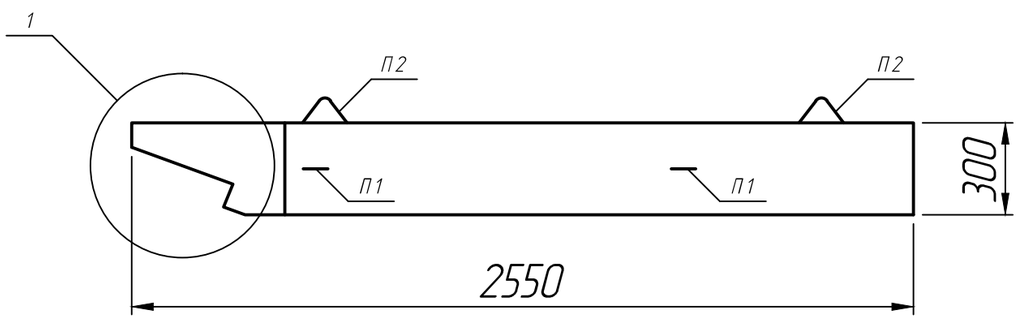

* Размеры для справок ;
** Монтажные петли показаны условно
(вариант исполнения).

Изм.	Лист	№ докум.	Подп.	Дата
Разраб.				15.07.22
Пров.				15.07.22
Т.контр.				15.07.22
Н.контр.				
Утв.				

Откосное крыло
К 14 п ; К 14 л

ТПР 503-7-015.90

Лит.	Масса	Масштаб
		1:20
Лист 1	Листов 1	

ПРО ЖБИ
ЖЕЛЕЗОБЕТОННЫЕ ИЗДЕЛИЯ

Формат А 3

100

Справ. №

Подп. и дата

Инв. № дубл.

Взам. инв. №

Подп. и дата

Инв. № подл.