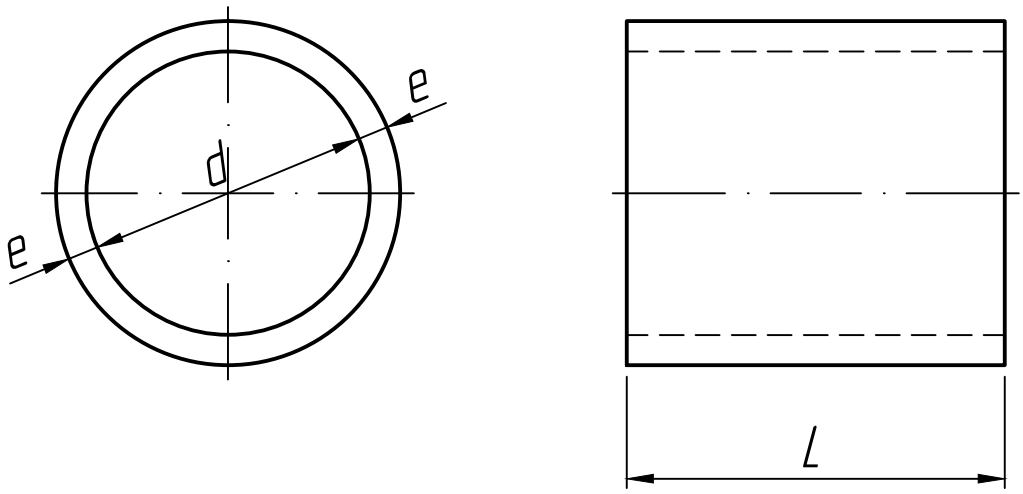

Размеры, мм

Марка	L	d	e
3К 2.100	1000	800	80
3К 2.200	2000		
3К 2.300	3000		

* Размеры для справок.

Изм.	Лист	№ докум.	Подп.	Дата
Разраб.				31.07.22
Пров.				31.07.22
Т.контр.				31.07.22
Н.контр.				
Утв.				

Звено
3К 2.100; 3К 2.200; 3К 2.300

Лит.	Масса	Масштаб
		1:20
Лист 1	Листов 1	

Шифр 1484

ПРО ЖБИ
ЖЕЛЕЗОБЕТОННЫЕ ИЗДЕЛИЯ

Справ. №

Подп. и дата

Инв. № дубл.

Взам. инв. №

Подп. и дата

Инв. № подл.

Формат А 4