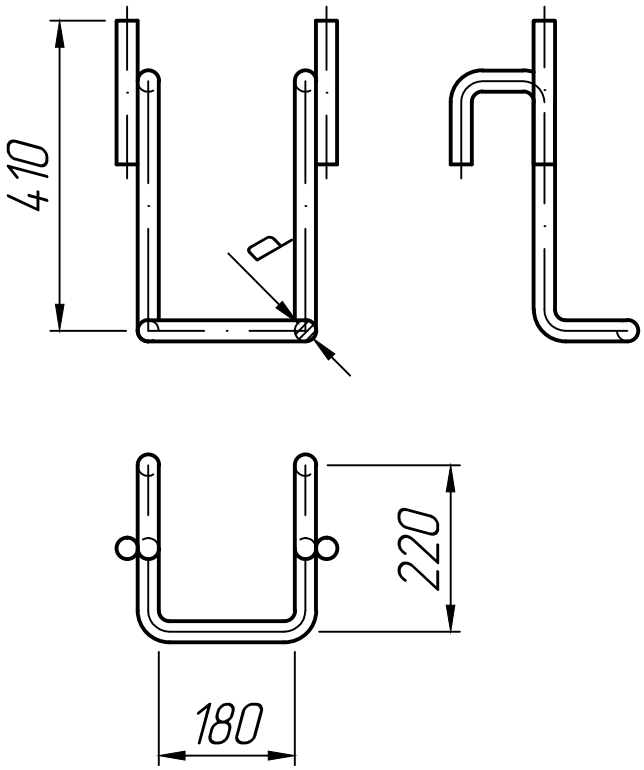

* Размеры для справок.

Изм.	Лист	№ докум.	Подп.	Дата		Лит.	Масса	Масштаб
Разраб.				15.11.22	Скоба СК-3			1:10
Пров.				15.11.22		Лист 1	Листов 1	
Т.контр.				15.11.22				
					Альбом 63/84	ПРО ЖБИ ЖЕЛЕЗОБЕТОННЫЕ ИЗДЕЛИЯ		
Н.контр.								
Утв.								

Справ. №

Подп. и дата

Инв. № дубл.

Взам. инв. №

Подп. и дата

Инв. № подл.