1–1

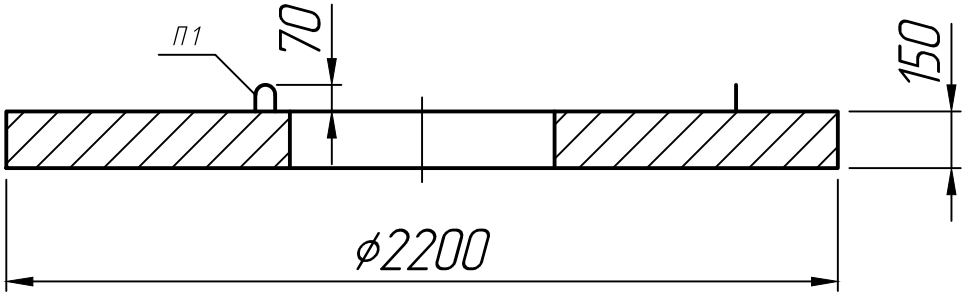

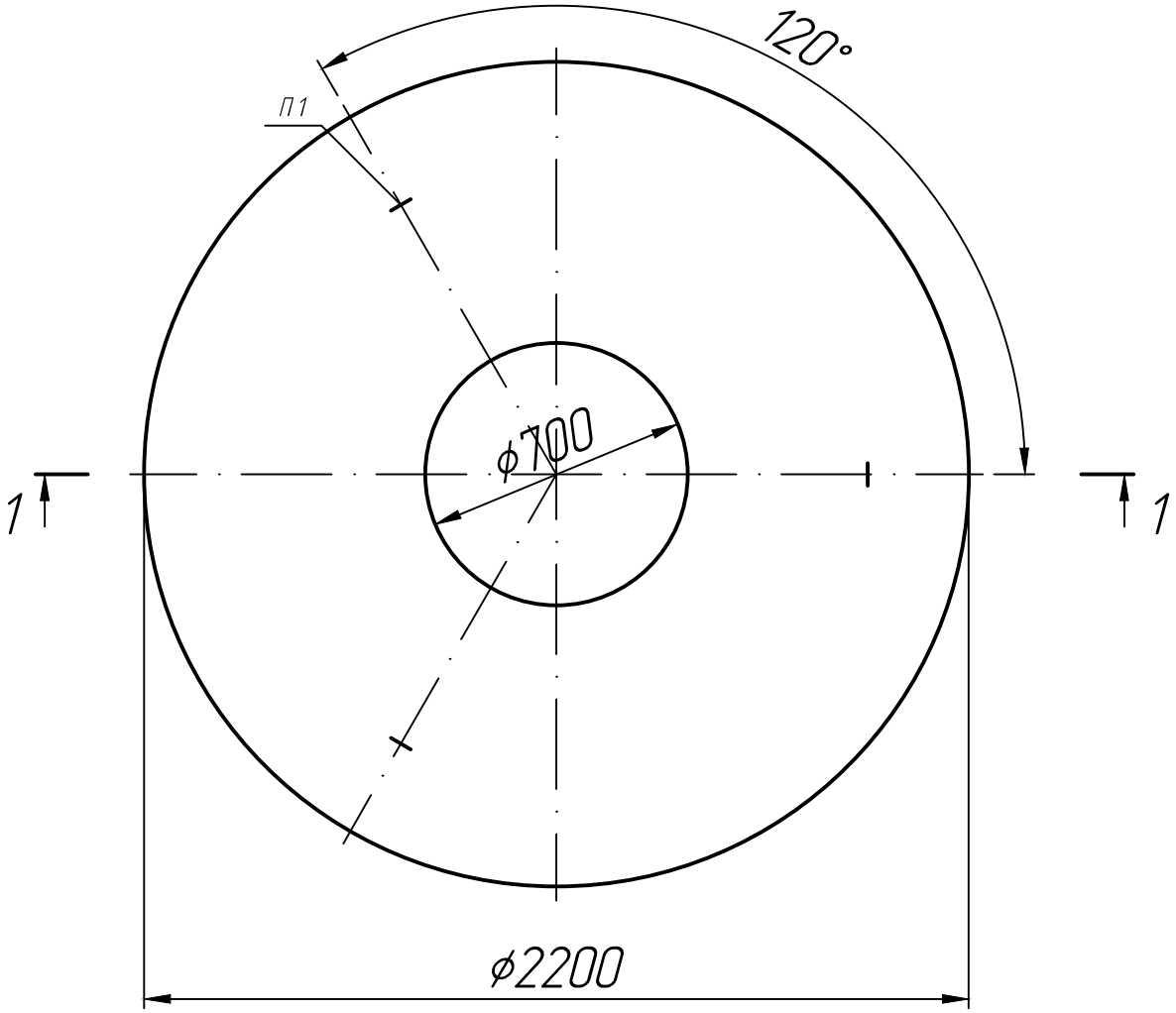

* Размеры для справок ;
** Строповочные петли показаны условно (вариант исполнения).

Изм.	Лист	№ докум.	Подп.	Дата
Разраб.				30.11.22
Пров.				30.11.22
Т.контр.				30.11.22
Н.контр.				
Утв.				

Крышка колодца П–20 ц

ГОСТ 8020–90

Лит.	Масса	Масштаб
		1:20
Лист 1	Листов 1	

ПРО ЖБИ ЖЕЛЕЗОБЕТОННЫЕ ИЗДЕЛИЯ

Формат А 4

694

Справ. №

Подп. и дата

Инв. № дубл.

Взам. инв. №

Подп. и дата

Инв. № подл.