1–1

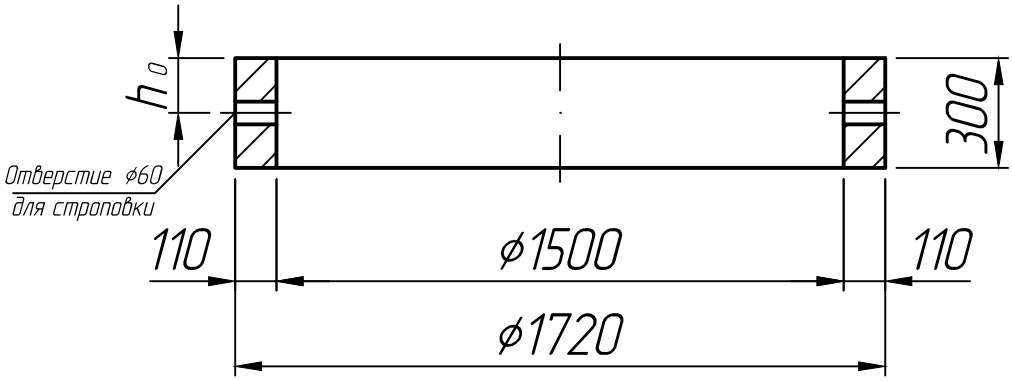

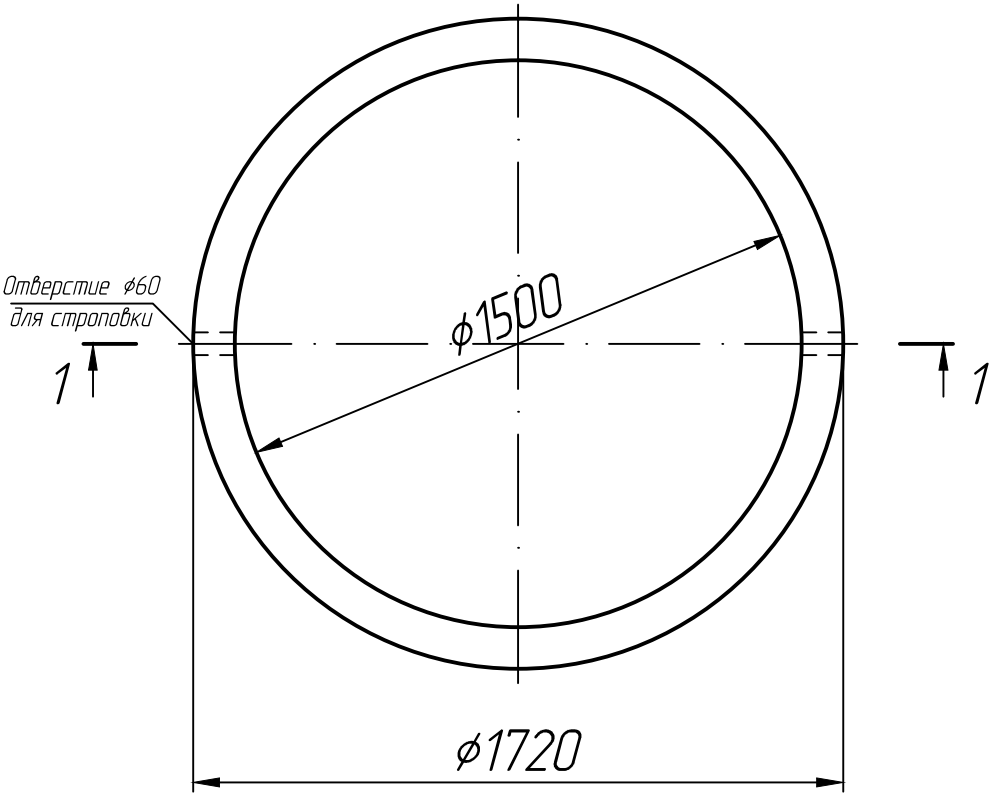

* Размеры для справок;
** Устройство скоб не показано.

Изм.	Лист	№ докум.	Подп.	Дата	Кольцо колодезное К 15–3	Лит.	Масса	Масштаб
Разраб.				30.11.22				1:20
Пров.				30.11.22		Лист 1	Листов 1	
Т.контр.				30.11.22				
					ГОСТ 8020–90			
Н.контр.								
Утв.								

Справ. №

Подп. и дата

Инв. № дубл.

Взам. инв. №

Подп. и дата

Инв. № подл.

Формат А 4

739