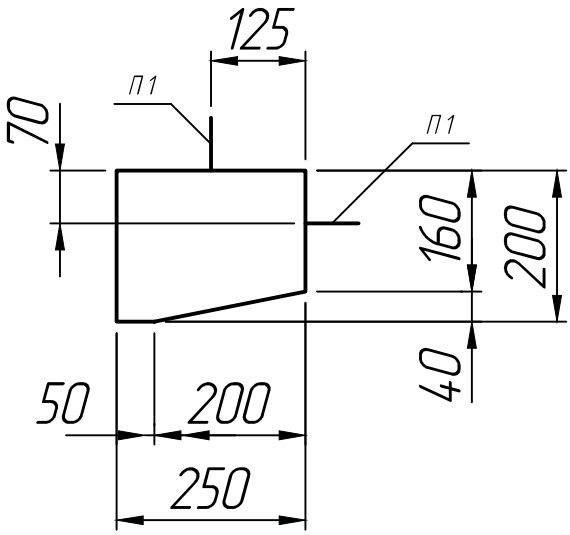


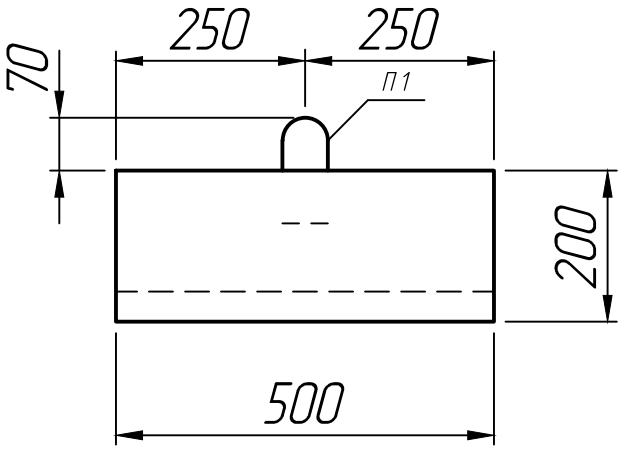


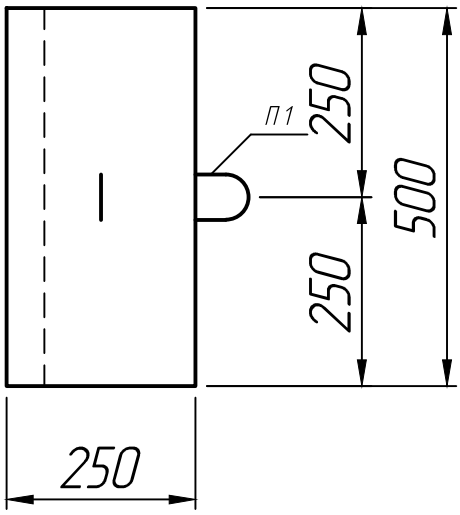


* Размеры для справок;
** Строповочные петли показаны условно.

| Изм. | Лист | № докум. | Подп. | Дата |
|---|---|---|---|---|
| Разраб. | | | | 30.06.22 |
| Пров. | | | | 30.06.22 |
| Т.контр. | | | | 30.06.22 |
| | | | | |
| Н.контр. | | | | |
| Утв. | | | | |

Лоток прикромочный
Б-2-20-25 (блок)

Серия 3.503.1-66

| Лит. | Масса | Масштаб |
|---|---|---|
| | | 1:10 |
| Лист 1 | Листов 1 | |

ПРО ЖБИ
ЖЕЛЕЗОБЕТОННЫЕ ИЗДЕЛИЯ

Формат А4 060

Справ. №

Подп. и дата

Инв. № дубл.

Взам. инв. №

Подп. и дата

Инв. № подл.