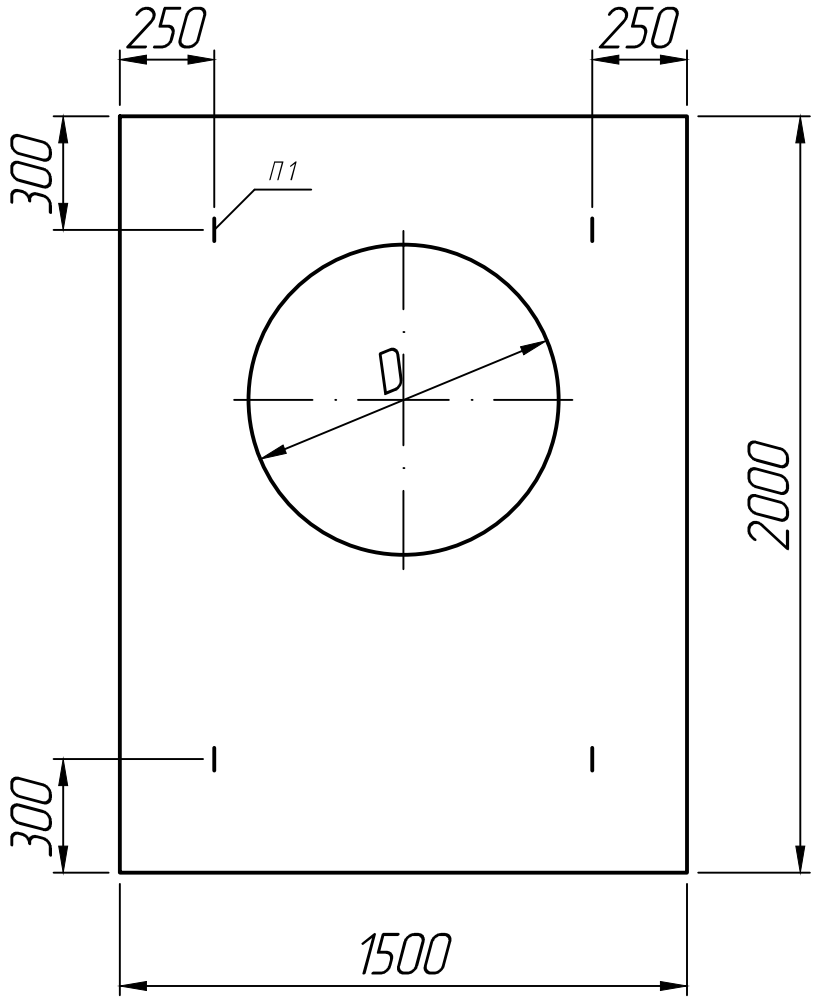

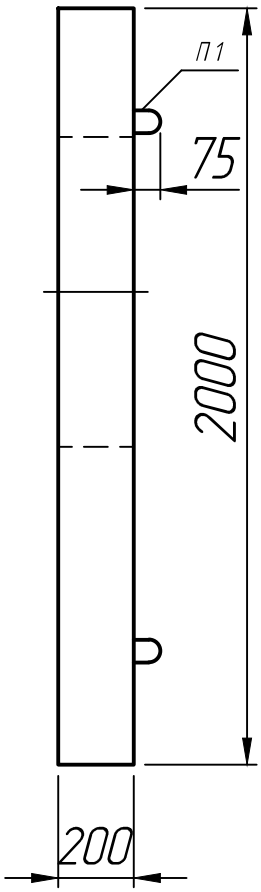

Размеры, мм

Марка	D
ОД -5	820
ОД -6	630
ОДН -5	920
ОДН -6	740

* Размеры для справок;
** Монтажные петли показаны условно (вариант исполнения).

Изм.	Лист	№ докум.	Подп.	Дата
Разраб.				25.12.22
Пров.				25.12.22
Т.контр.				25.12.22
Н.контр.				
Утв.				

Портальная стенка
ОД -5; ОД -6
ОДН -5; ОДН -6

ТП 503-7-015.90

Лит.	Масса	Масштаб
		1:20
Лист 1	Листов 1	

ПРО ЖБИ ЖЕЛЕЗОБЕТОННЫЕ ИЗДЕЛИЯ

Справ. №

Подп. и дата

Инв. № дубл.

Взам. инв. №

Подп. и дата

Инв. № подл.

Формат А 4

917