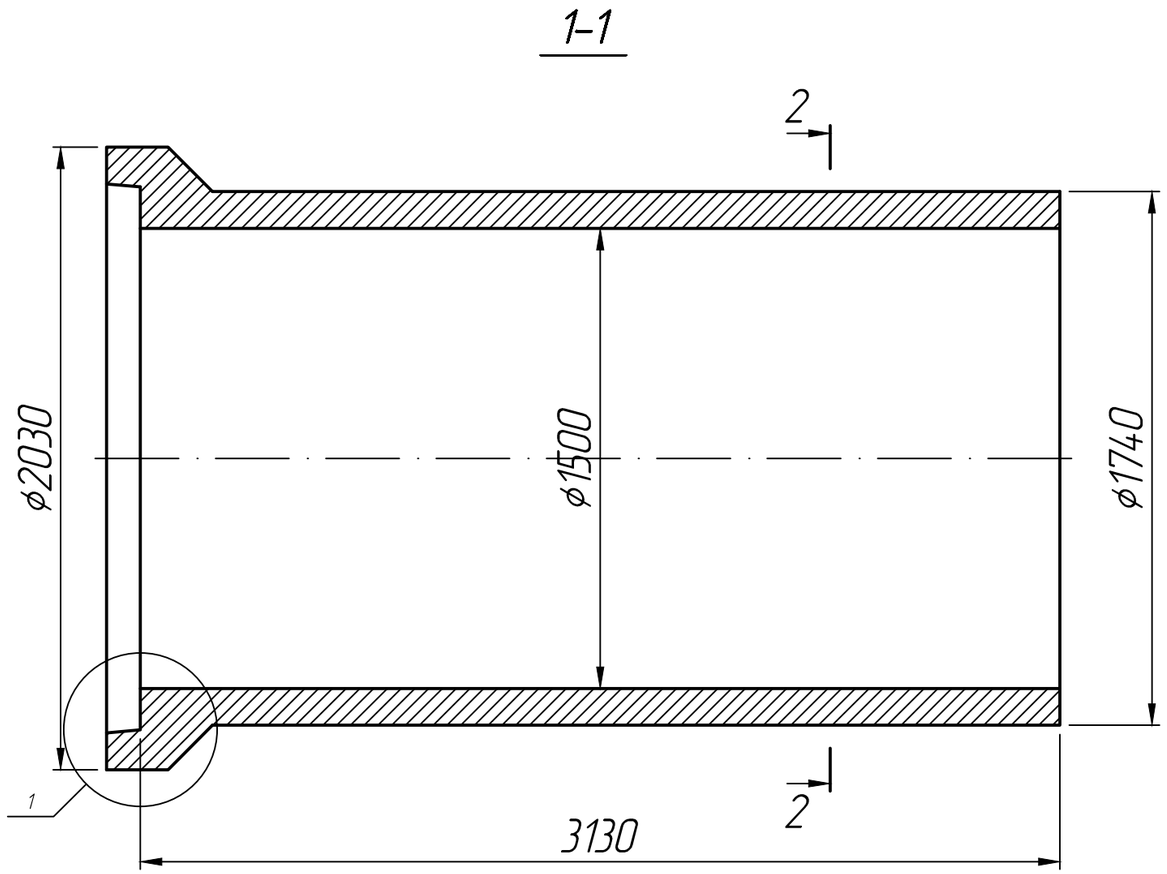

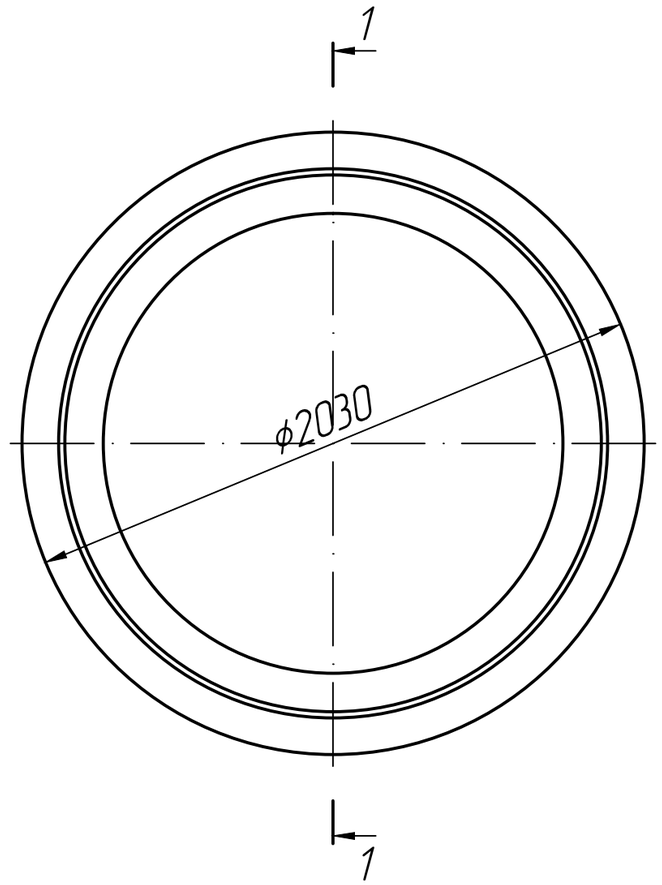

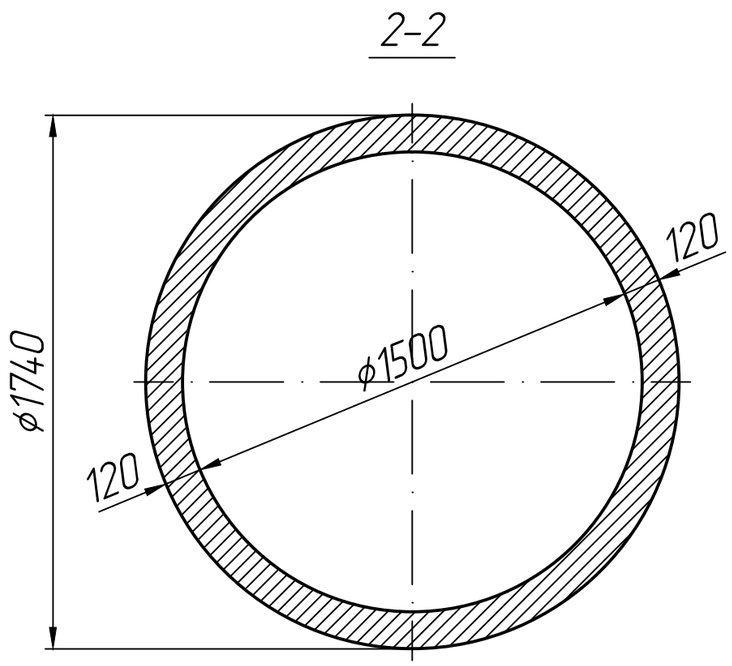

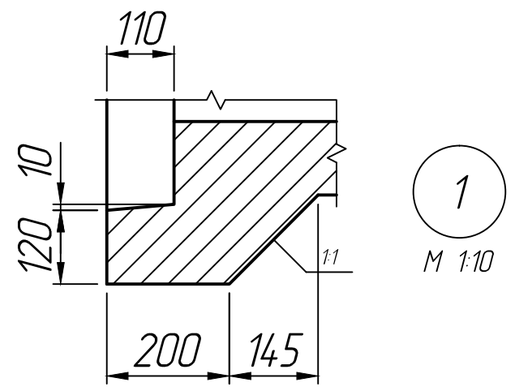

* Размеры для справок.

Изм.	Лист	№ докум.	Подп.	Дата	Труба безнапорная раструбная Т 150.30	Лит.	Масса	Масштаб
Разраб.				25.12.22				1:20
Пров.				25.12.22		Лист 1	Листов 1	
Т.контр.				25.12.22	ГОСТ 6482-2011			
Н.контр.								
Утв.								

Справ. №

Подп. и дата

Инв. № дубл.

Взам. инв. №

Подп. и дата

Инв. № подл.

Формат А 3

895