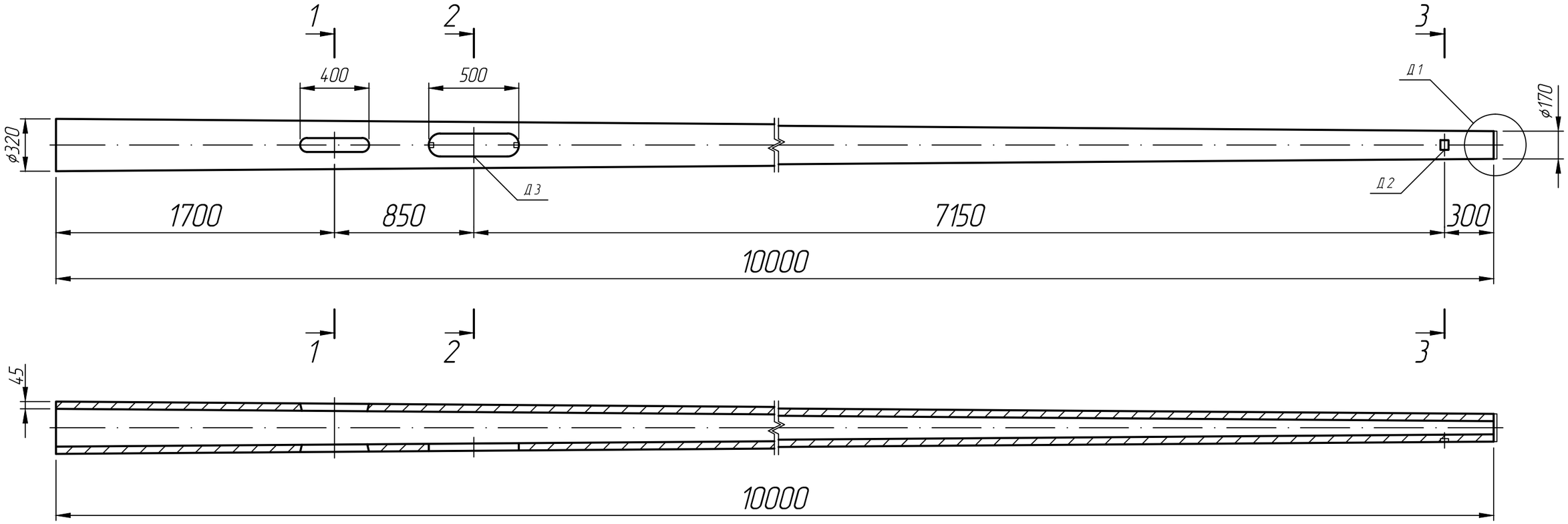

Д 1
(вид сбоку)

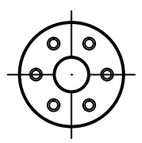

М 1:10

1–1

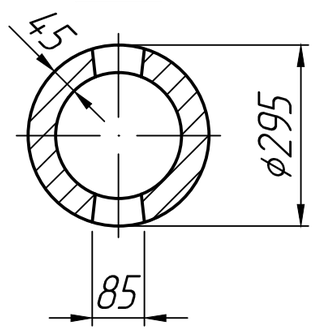

М 1:10

2–2

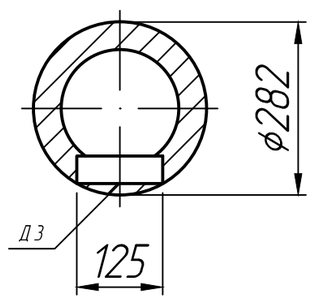

М 1:10

3–3

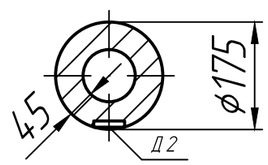

М 1:10

* Размеры для справок ;
** Закладные детали показаны условно .

Изм.	Лист	№ докум.	Подп.	Дата
Разраб.				15.08.22
Пров.				15.08.22
Т.контр.				15.08.22
Н.контр.				
Утв.				

Стойка
СЦс –0.8–10

Серия 3.320–1

Лит.	Масса	Масштаб
		1:25
Лист 1	Листов 1	

ПРО ЖБИ
ЖЕЛЕЗОБЕТОННЫЕ ИЗДЕЛИЯ

Формат А 3

205

Справ. №

Подп. и дата

Инв. № дубл.

Взам. инв. №

Подп. и дата

Инв. № подл.