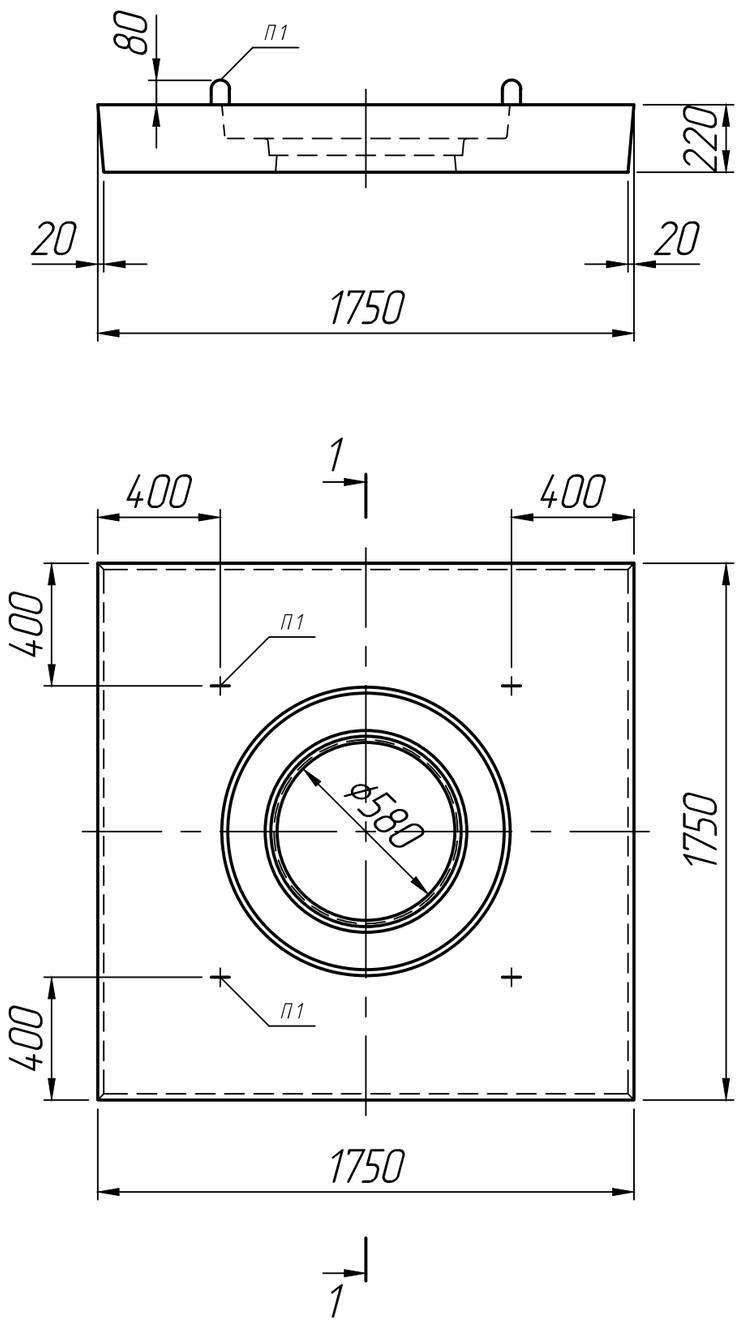

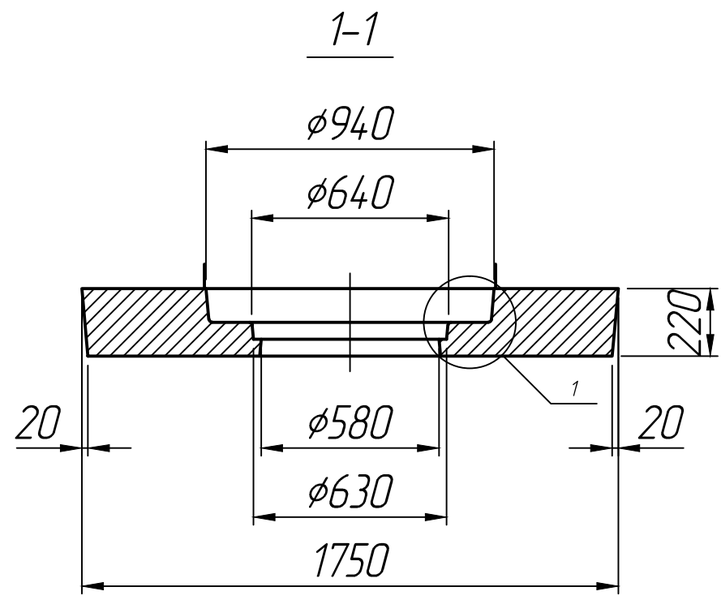

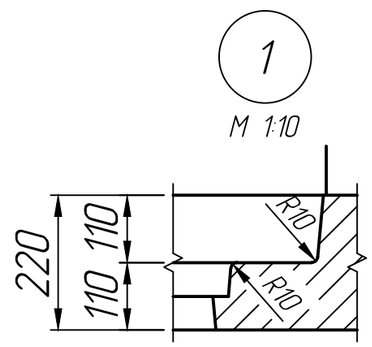

* Размеры для справок ;
** Монтажные петли показаны условно
(вариант исполнения).

Изм.	Лист	№ докум.	Подп.	Дата	Дорожная плита ПД -6 (укороченная)	Лит.	Масса	Масштаб
Разраб.				25.12.25				1:20
Пров.				25.12.25		Лист 1	Листов 1	
Т.контр.				25.12.25	ГОСТ 8020-90	ПРО ЖБИ ЖЕЛЕЗОБЕТОННЫЕ ИЗДЕЛИЯ		
Н.контр.								
Утв.								

Справ. №

Подп. и дата

Инв. № дубл.

Взам. инв. №

Подп. и дата

Инв. № подл.