1–1

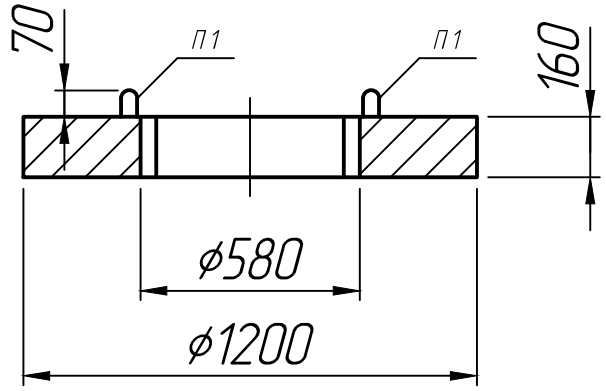

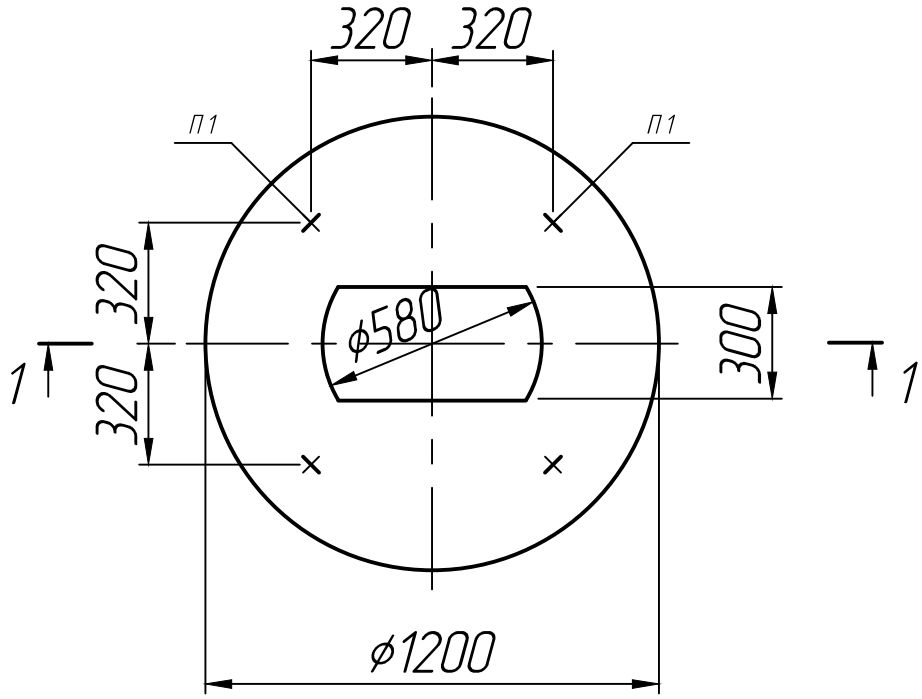

* Размеры для справок;
** Монтажные петли показаны условно (вариант исполнения).

Изм.	Лист	№ докум.	Подп.	Дата
Разраб.				10.12.25
Пров.				10.12.25
Т.контр.				10.12.25
Н.контр.				
Утв.				

Плита перекрытия
ПВК-10 (КЦП-2-10)

Лит.	Масса	Масштаб
		1:20
Лист 1	Листов 1	

ГОСТ 8020-90

ПРО ЖБИ ЖЕЛЕЗОБЕТОННЫЕ ИЗДЕЛИЯ

Справ. №

Подп. и дата

Инв. № дубл.

Взам. инв. №

Подп. и дата

Инв. № подл.