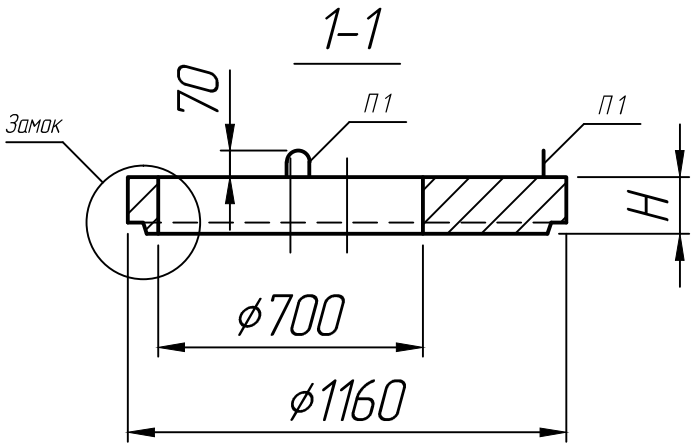

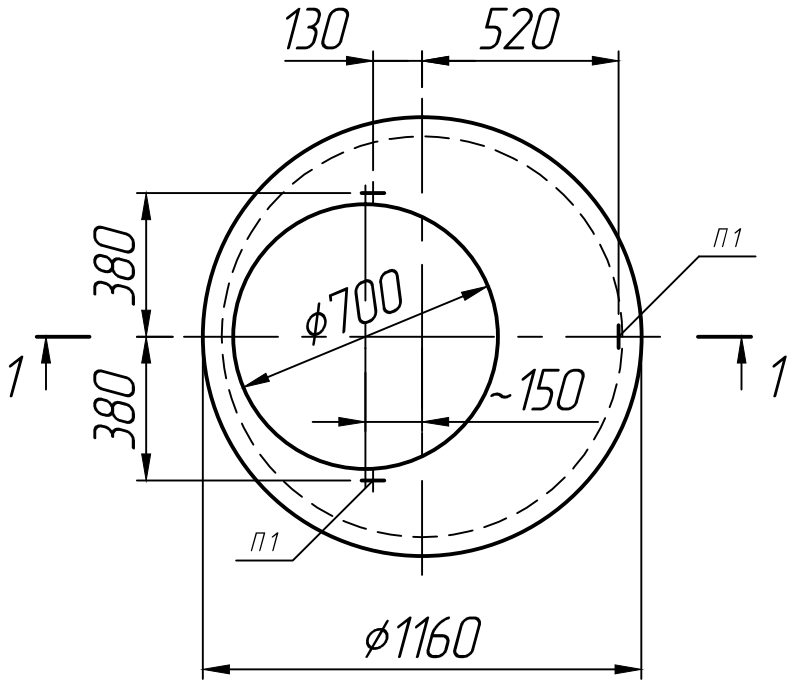

Размеры, мм

Марка	H
ПП-10-1	120
ПП-10-2	150

* Размеры для справок;
** Монтажные петли показаны условно (вариант исполнения).

Изм.	Лист	№ докум.	Подп.	Дата
Разраб.				10.12.25
Пров.				10.12.25
Т.контр.				10.12.25
Н.контр.				
Утв.				

Плита перекрытия
ПП-10-1; ПП-10-2
(замок)

Лит.	Масса	Масштаб
		1:20
Лист 1	Листов 1	

ГОСТ 8020-90

ПРО ЖБИ
ЖЕЛЕЗОБЕТОННЫЕ ИЗДЕЛИЯ

Справ. №
Подп. и дата
Инв. № дубл.
Взам. инв. №
Подп. и дата
Инв. № подл.