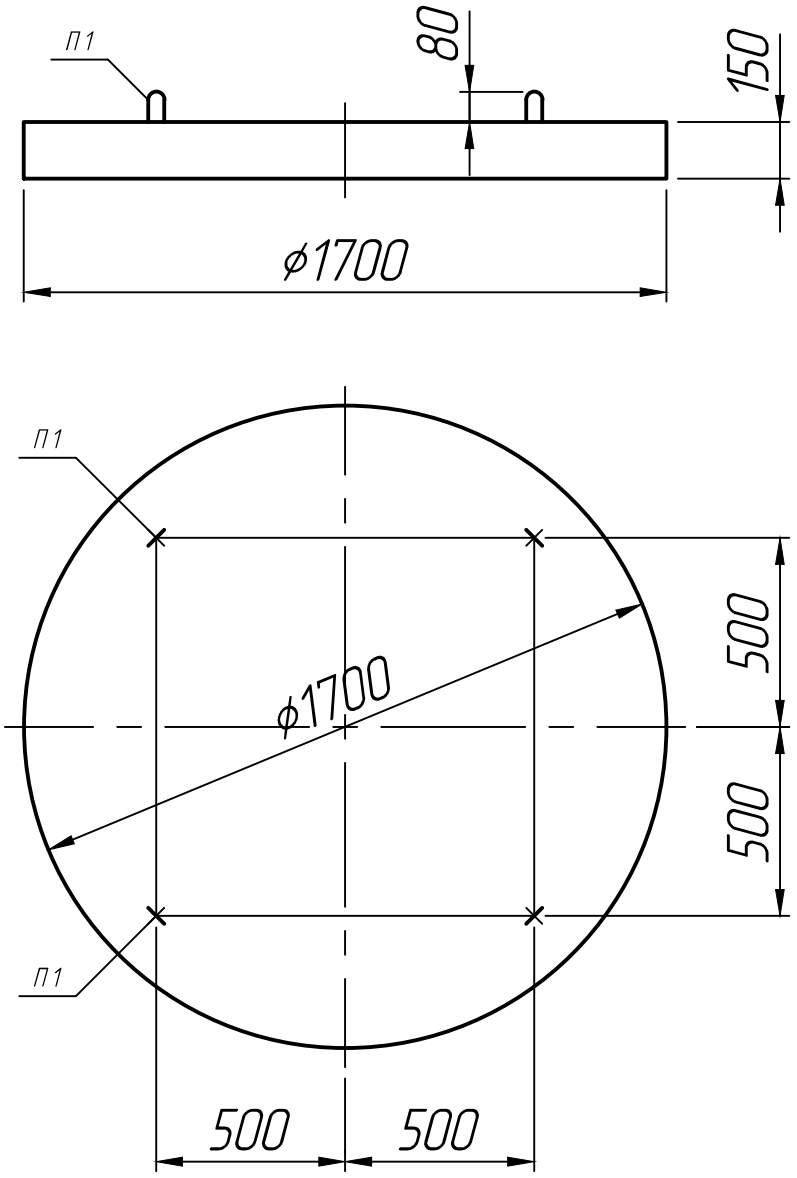

* Размеры для справок;
** Монтажные петли показаны условно (вариант исполнения).

Изм.	Лист	№ докум.	Подп.	Дата
Разраб.				24.11.25
Пров.				24.11.25
Т.контр.				24.11.25
Н.контр.				
Утв.				

Плита днища
ПД-15-2

Лит.	Масса	Масштаб
		1:20
Лист 1	Листов 1	

ГОСТ 8020-90

ПРО ЖБИ ЖЕЛЕЗОБЕТОННЫЕ ИЗДЕЛИЯ

Справ. №

Подп. и дата

Инв. № дубл.

Взам. инв. №

Подп. и дата

Инв. № подл.