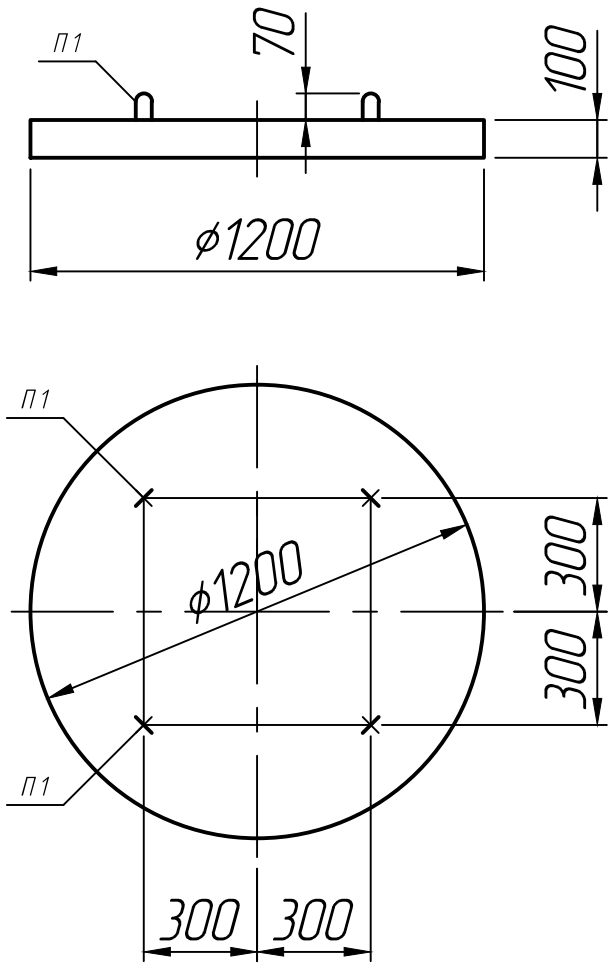


* Размеры для справок;
** Монтажные петли показаны условно.

| Изм. | Лист | № докум. | Подп. | Дата | Плита днища КЦД-10 а | Лит. | Масса | Масштаб |
|---|---|---|---|---|---|---|---|---|
| Разраб. | | | | 24.11.25 | | | | 1:20 |
| Пров. | | | | 24.11.25 | | Лист 1 | Листов 1 | |
| Т.контр. | | | | 24.11.25 | ТМП 905-09-46 | | | |
| Н.контр. | | | | | | | | |
| Утв. | | | | | | | | |

Справ. №

Подп. и дата

Инв. № дубл.

Взам. инв. №

Подп. и дата

Инв. № подл.