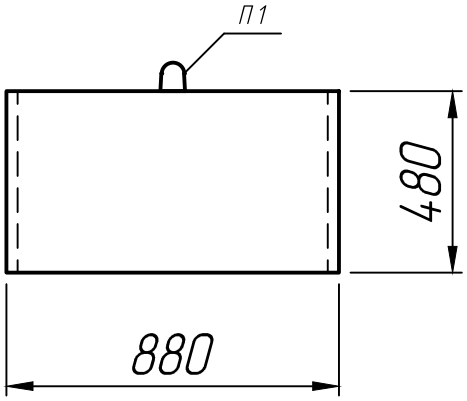

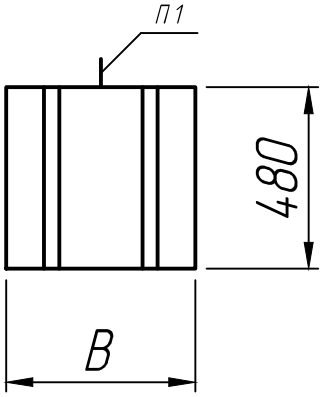

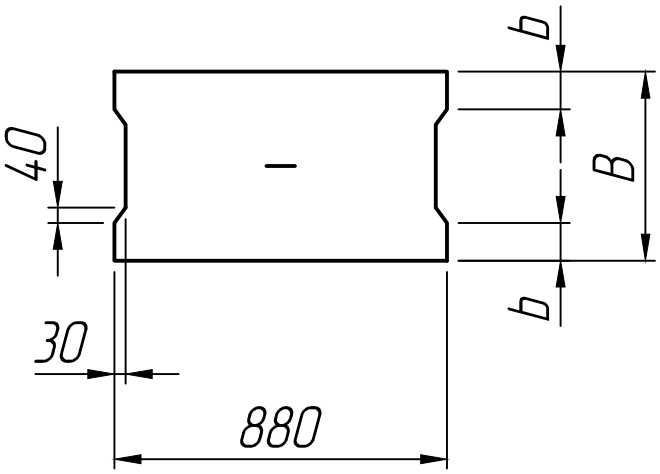

Размеры, мм

Марка	B	b
ФБС-9-3-5 т	300	50
ФБС-9-4-5 т	400	80
ФБС-9-5-5 т	500	100

* Размеры для справок;
** Монтажные петли показаны условно.

Изм.	Лист	№ докум.	Подп.	Дата
Разраб.				18.10.25
Пров.				18.10.25
Т.контр.				18.10.25
Н.контр.				
Утв.				

ФБС-9-3-5 т; ФБС-9-4-5 т; ФБС-9-5-5 т

Лит.	Масса	Масштаб
		1:20
Лист 1	Листов 1	

ГОСТ 13579-78

ПРО ЖБИ ЖЕЛЕЗОБЕТОННЫЕ ИЗДЕЛИЯ

Справ. №

Подп. и дата

Инв. № дубл.

Взам. инв. №

Подп. и дата

Инв. № подл.

Формат А4