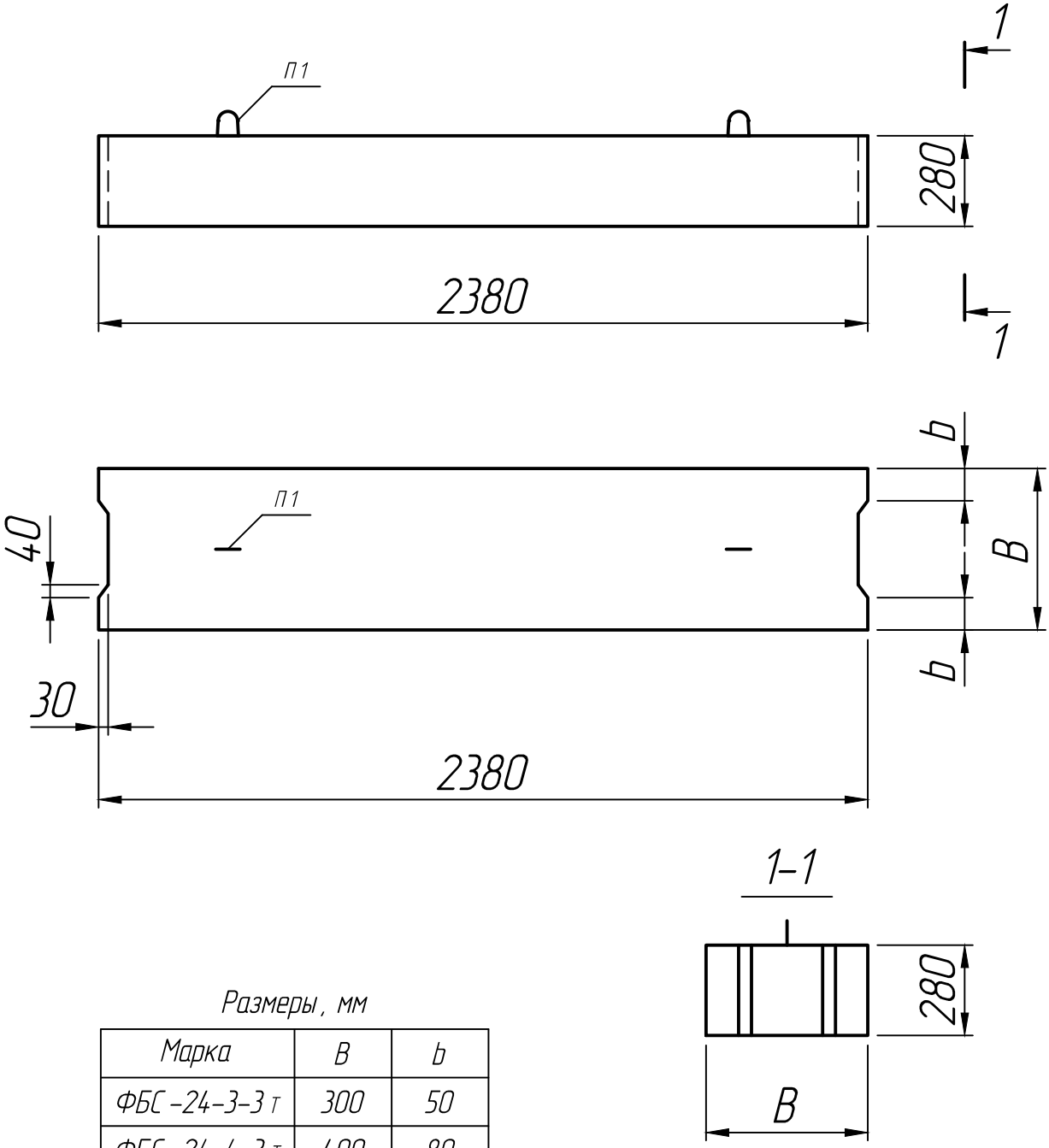

Размеры, мм

Марка	B	b
ФБС-24-3-3 т	300	50
ФБС-24-4-3 т	400	80
ФБС-24-5-3 т	500	100
ФБС-24-6-3 т	600	120

* Размеры для справок;
** Монтажные петли показаны условно.

Изм.	Лист	№ докум.	Подп.	Дата
Разраб.				18.10.25
Пров.				18.10.25
Т.контр.				18.10.25
Н.контр.				
Утв.				

ФБС-24-3-3 т; ФБС-24-4-3 т;
ФБС-24-5-3 т; ФБС-24-6-3 т

Лит.	Масса	Масштаб
		1:20
Лист 1	Листов 1	

ГОСТ 13579-78

ПРО ЖБИ ЖЕЛЕЗОБЕТОННЫЕ ИЗДЕЛИЯ

Справ. №

Подп. и дата

Инв. № дубл.

Взам. инв. №

Подп. и дата

Инв. № подл.