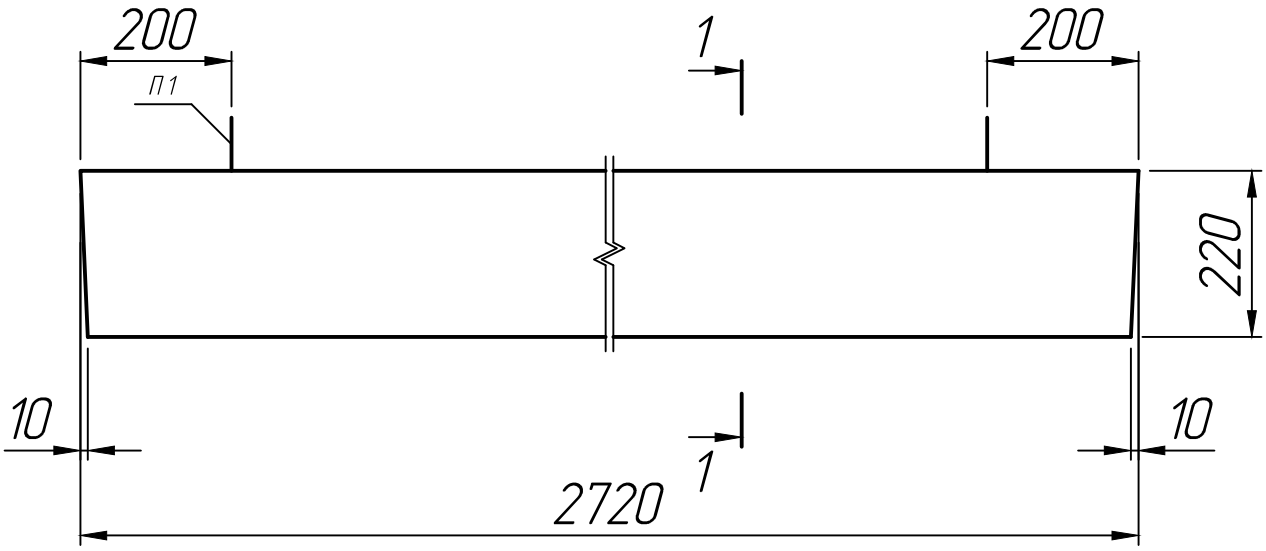

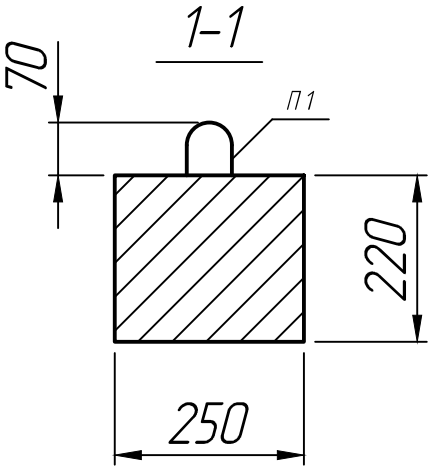

* Размеры для справок;
** Строповочные петли показаны условно.

Изм.	Лист	№ докум.	Подп.	Дата
Разраб.				15.10.22
Пров.				15.10.22
Т.контр.				15.10.22
Н.контр.				
Утв.				

Перемычка
5ПБ 27-37-п;
5ПБ 27-27-п

Серия 1.038.1-1

Лит.	Масса	Масштаб
		1:10
Лист 1	Листов 1	

ПРО ЖБИ
ЖЕЛЕЗОБЕТОННЫЕ ИЗДЕЛИЯ

Справ. №
Подп. и дата
Инв. № дубл.
Взам. инв. №
Подп. и дата
Инв. № подл.

Формат А4 500