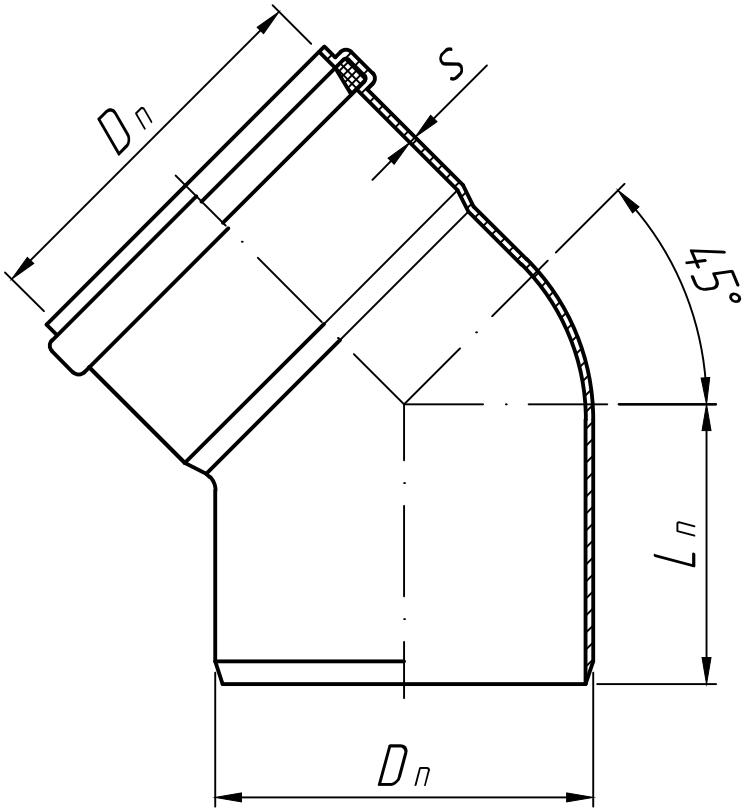

* Размеры для справок.

Изм.	Лист	№ докум.	Подп.	Дата
Разраб.				25.03.23
Пров.				25.03.23
Т.контр.				25.03.23
Н.контр.				
Утв.				

Отвод НПВХ 45°

Лит.	Масса	Масштаб
Лист 1	Листов 1	

ПРО ЖБИ
ЖЕЛЕЗОБЕТОННЫЕ ИЗДЕЛИЯ

Справ. №

Подп. и дата

Инв. № дубл.

Взам. инв. №

Подп. и дата

Инв. № подл.

Формат А 4

1269