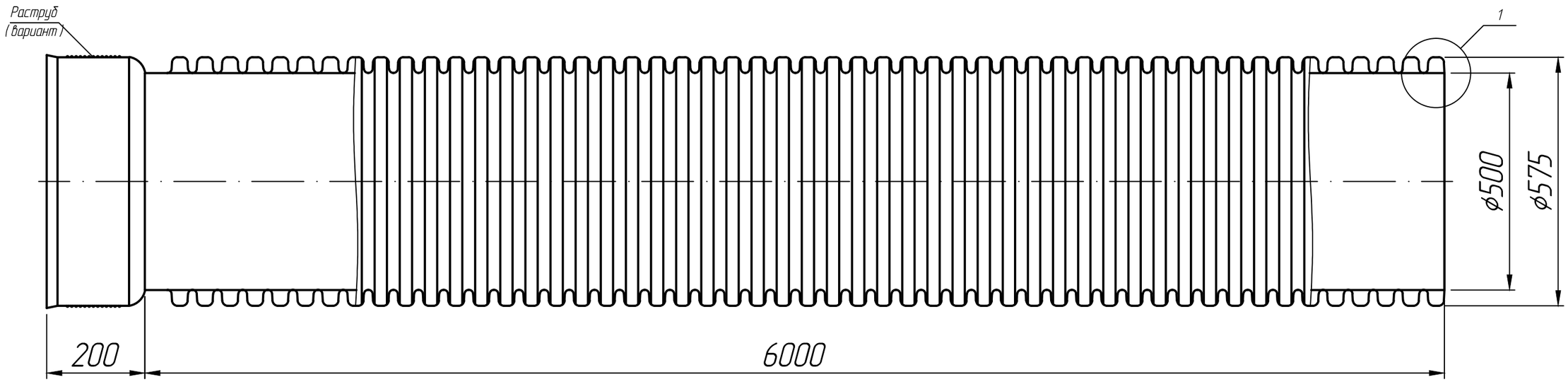

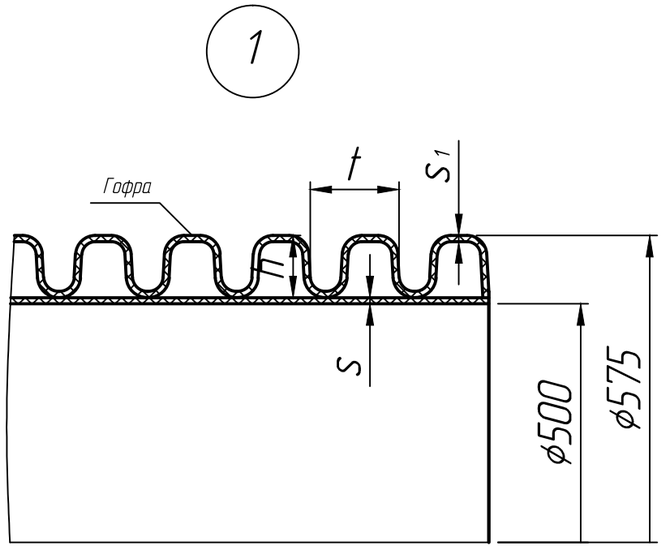

* Размеры для справок.

Изм.	Лист	№ докум.	Подп.	Дата				
Разраб.				25.01.23	Труба гофрированная с раструбом SN8 575/500 L-6000 мм	Лит.	Масса	Масштаб 1:10
Пров.				25.01.23		Лист 1	Листов 1	
Т.контр.				25.01.23	ГОСТ Р 54475-2011	ПРО ЖБИ ЖЕЛЕЗОБЕТОННЫЕ ИЗДЕЛИЯ		
Н.контр.								
Утв.								

Справ. №

Подп. и дата

Инв. № дубл.

Взам. инв. №

Подп. и дата

Инв. № подл.

Формат А3

1053