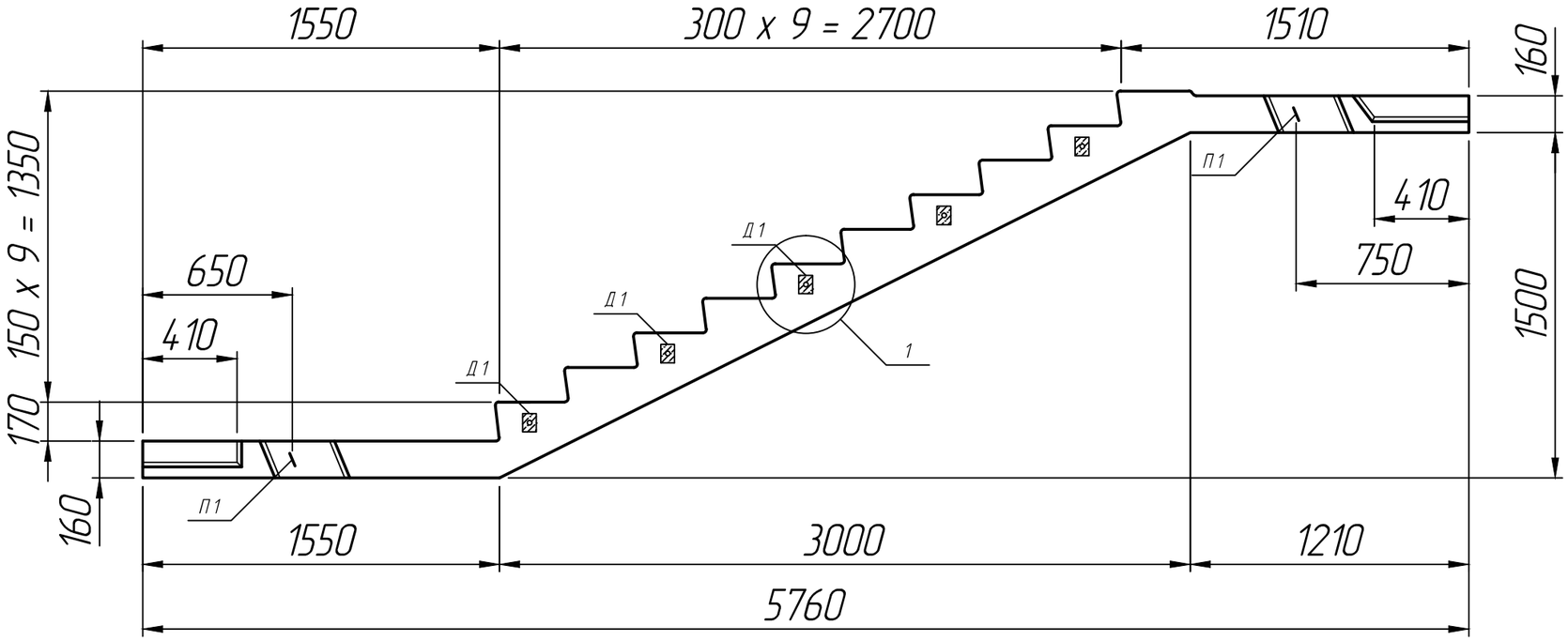

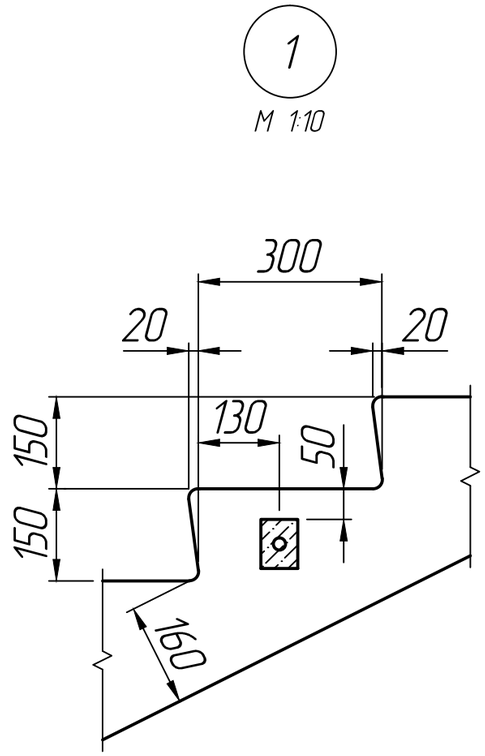

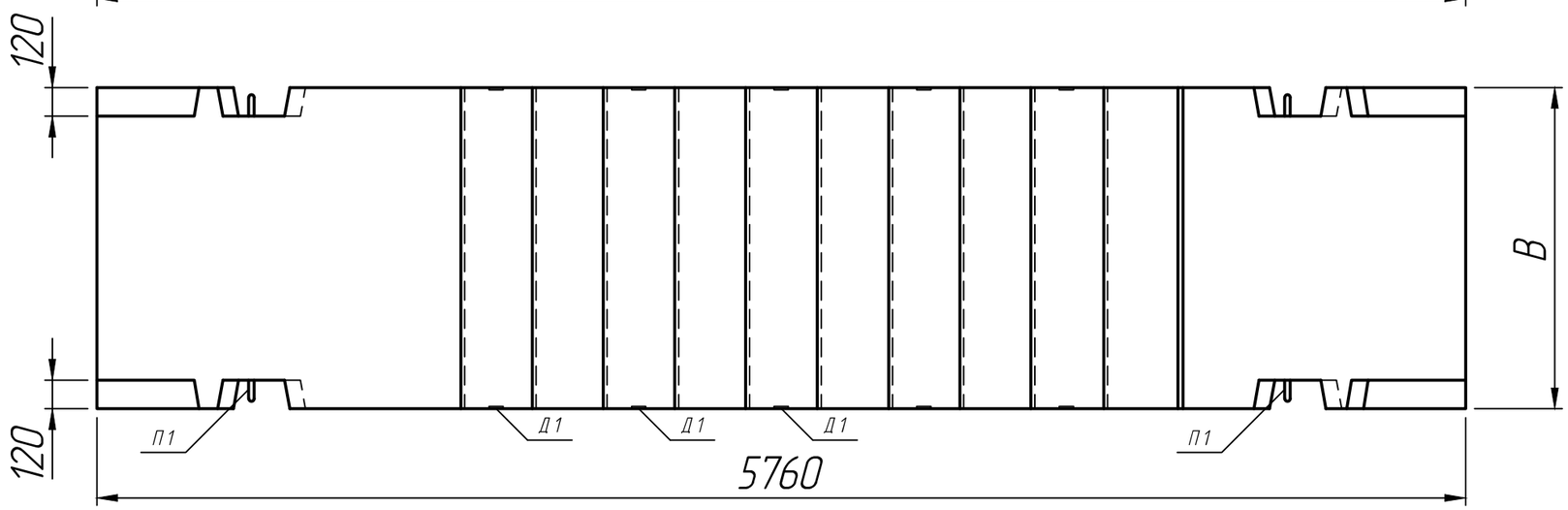

* Размеры для справок ;
** Строповочные петли и закладные детали показаны условно (вариант исполнения).

Размеры , мм

Марка	B
ЛМ 30-60-10 п	1050
ЛМ 30-60-13 п	1350

Изм.	Лист	№ докум.	Подп.	Дата
Разраб.				25.01.23
Пров.				25.01.23
Т.контр.				25.01.23
Н.контр.				
Утв.				

Лестничный марш
ЛМ 30-60-10 п ;
ЛМ 30-60-13 п

РС 6161-88

Лит.	Масса	Масштаб
		1:25
Лист 1	Листов 1	

ПРОЖБИ ЖЕЛЕЗОБЕТОННЫЕ ИЗДЕЛИЯ

Формат А 3

1021

Справ. №
Подп. и дата
Инв. № дубл.
Взам. инв. №
Подп. и дата
Инв. № подл.