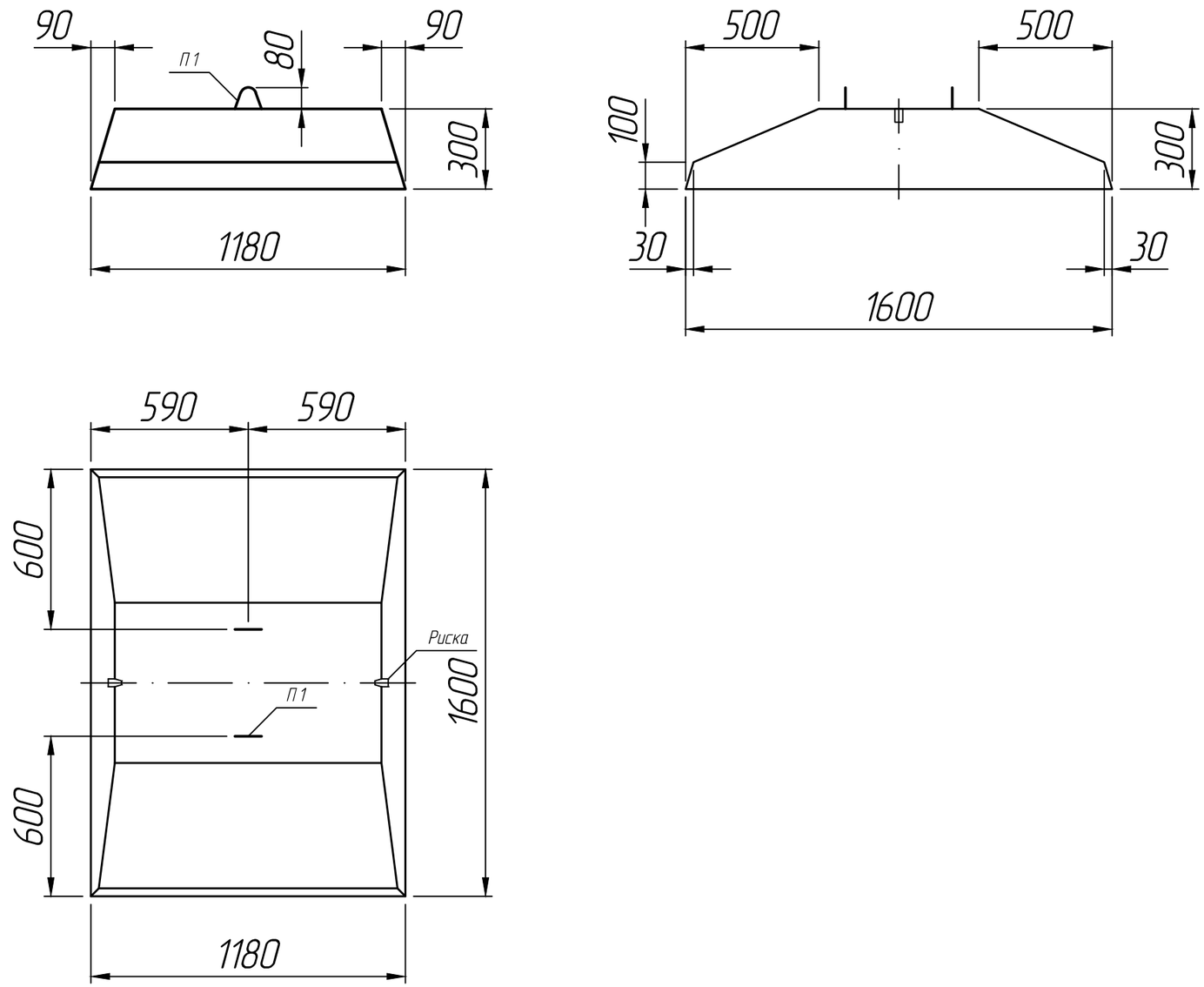

* Размеры для справок;
** Монтажные петли показаны условно (вариант исполнения).

Изм.	Лист	№ докум.	Подп.	Дата	Плита ФЛ 16.12-2; ФЛ 16.12-3; ФЛ 16.12-4	Лит.	Масса	Масштаб
Разраб.				15.10.22				1:20
Пров.				15.10.22		Лист 1	Листов 1	
Т.контр.				15.10.22				
Н.контр.					ГОСТ 13580-85	ПРО ЖБИ ЖЕЛЕЗОБЕТОННЫЕ ИЗДЕЛИЯ		
Утв.								

Справ. №

Подп. и дата

Инв. № дубл.

Взам. инв. №

Подп. и дата

Инв. № подл.