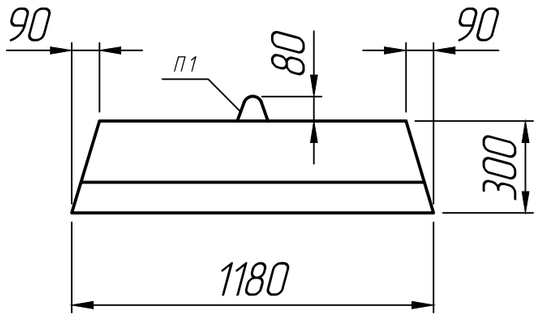

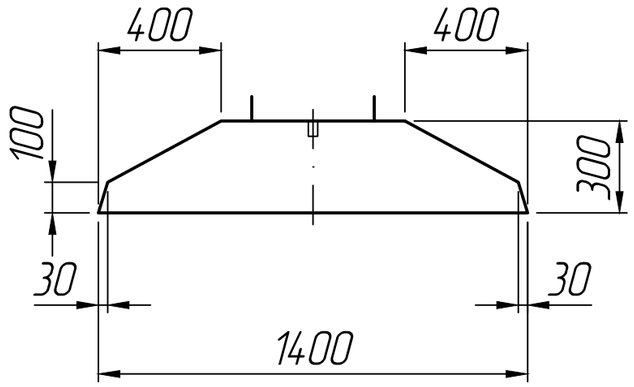

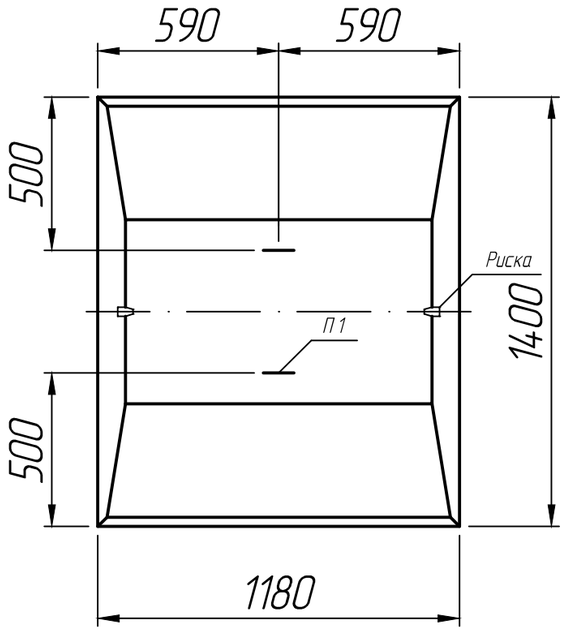

* Размеры для справок ;
** Монтажные петли показаны условно
(вариант исполнения).

Изм.	Лист	№ докум.	Подп.	Дата
Разраб.				15.10.22
Пров.				15.10.22
Т.контр.				15.10.22
Н.контр.				
Утв.				

Плита
ФЛ 14.12-2; ФЛ 14.12-3;
ФЛ 14.12-4

ГОСТ 13580-85

Лит.	Масса	Масштаб
		1:20
Лист 1	Листов 1	

ПРО ЖБИ
ЖЕЛЕЗОБЕТОННЫЕ ИЗДЕЛИЯ

Справ. №
Подп. и дата
Инв. № дубл.
Взам. инв. №
Подп. и дата
Инв. № подл.