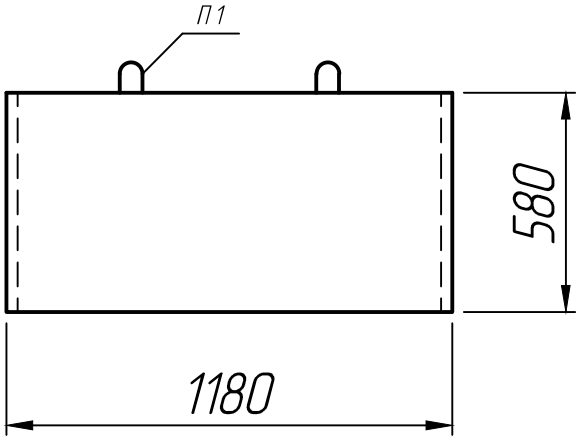

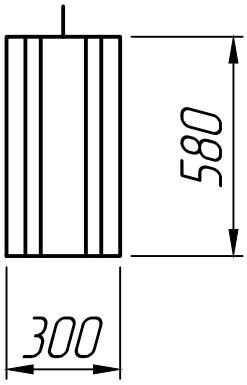

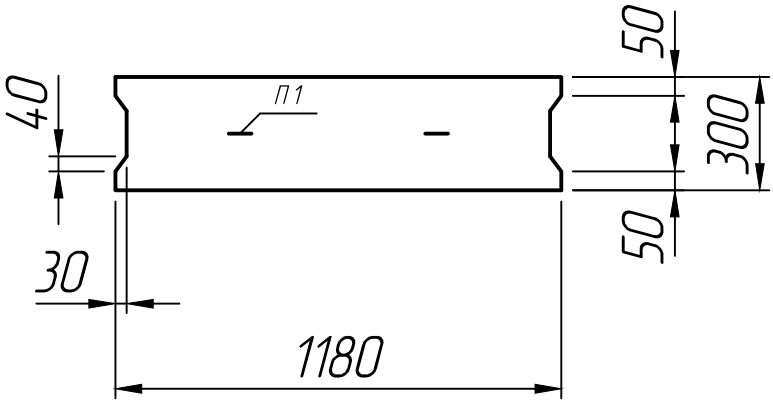

* Размеры для справок ;
** Монтажные петли показаны условно
(вариант исполнения).

Изм.	Лист	№ докум.	Подп.	Дата
Разраб.				25.12.22
Пров.				25.12.22
Т.контр.				25.12.22
Н.контр.				
Утв.				

Блок
ФБС 12-3-6 т

ГОСТ 13579-78

Лит.	Масса	Масштаб
		1:20
Лист 1	Листов 1	

ПРО ЖБИ
ЖЕЛЕЗОБЕТОННЫЕ ИЗДЕЛИЯ

Справ. №

Подп. и дата

Инв. № дубл.

Взам. инв. №

Подп. и дата

Инв. № подл.

Формат А 4

906