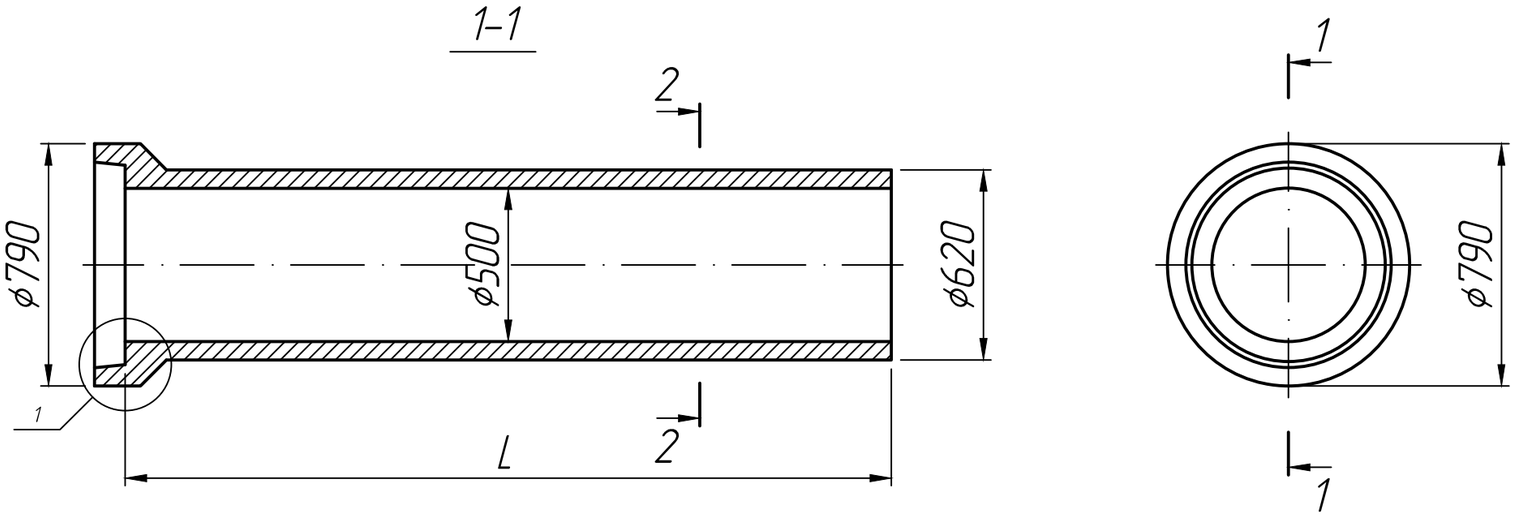

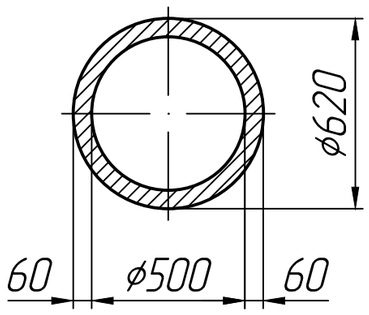

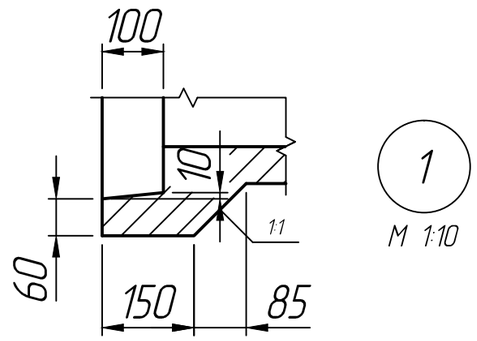

* Размеры для справок.

Размеры, мм

Марка	L
Т 50.25	2590
Т 50.50	5000

Изм.	Лист	№ докум.	Подп.	Дата	Труба безнапорная раструбная Т 50.25; Т 50.50	Лит.	Масса	Масштаб
Разраб.				25.12.22				1:20
Пров.				25.12.22		Лист 1	Листов 1	
Т.контр.				25.12.22	ГОСТ 6482-2011	ПРО ЖБИ ЖЕЛЕЗОБЕТОННЫЕ ИЗДЕЛИЯ		
Н.контр.								
Утв.								

Справ. №

Подп. и дата

Инв. № дубл.

Взам. инв. №

Подп. и дата

Инв. № подл.

Формат А3

889