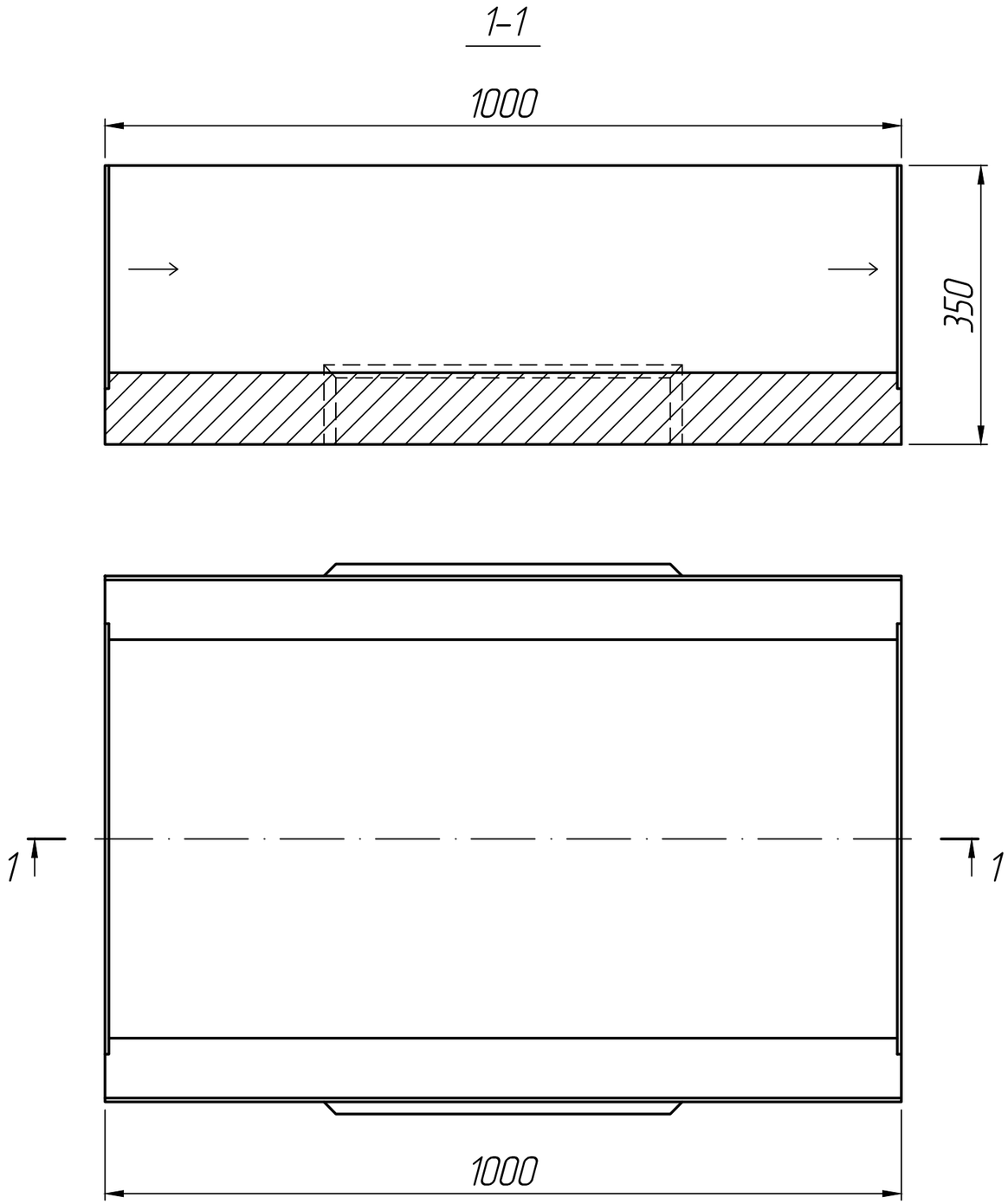

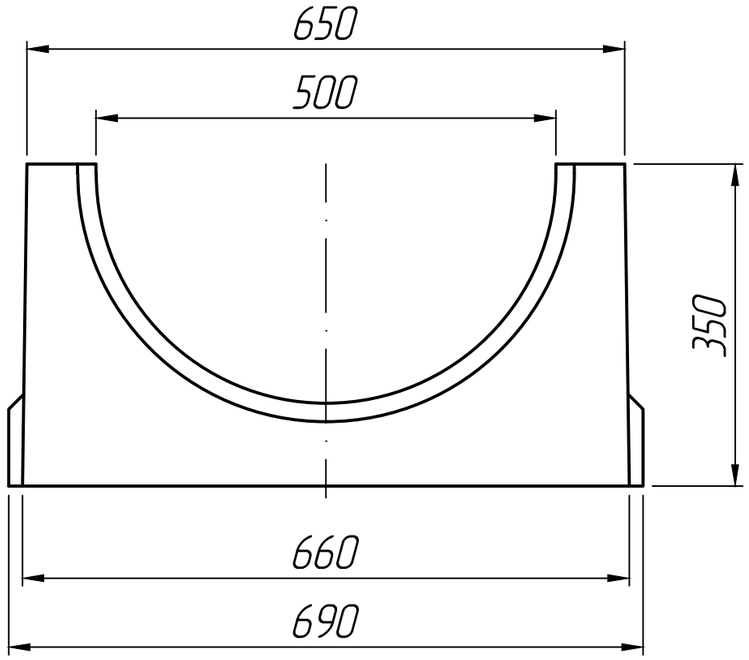

* Размеры для справок.

Изм.	Лист	№ докум.	Подп.	Дата	Лоток водоотводный бетонный SteePlus DN500 H350 E600	Лит.	Масса	Масштаб
Разраб.				25.02.23				
Пров.				25.02.23				
Т.контр.				25.02.23		Лист 1	Листов 1	
Н.контр.						ПРО ЖБИ ЖЕЛЕЗОБЕТОННЫЕ ИЗДЕЛИЯ		
Утв.								

Справ. №

Подп. и дата

Инв. № дубл.

Взам. инв. №

Подп. и дата

Инв. № подл.

Формат А 3

1177