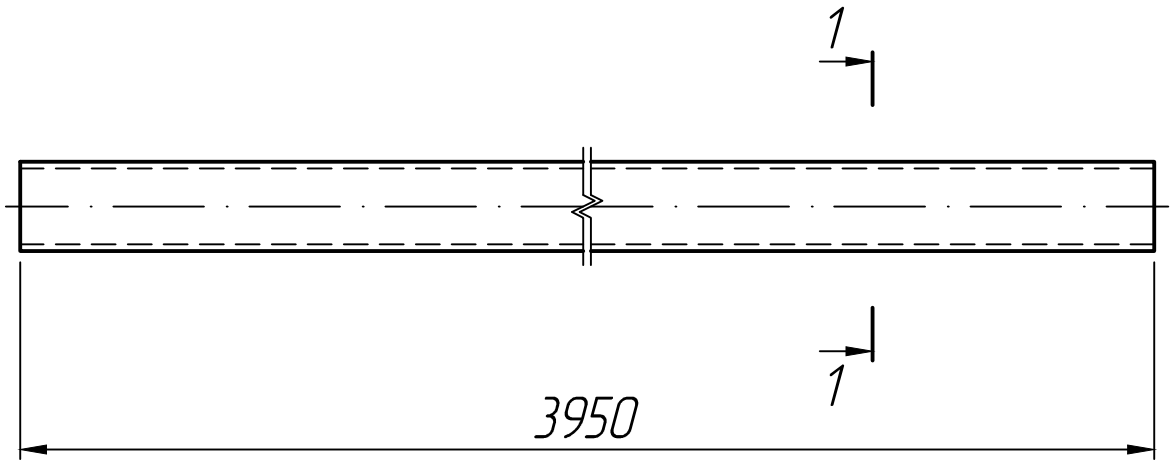

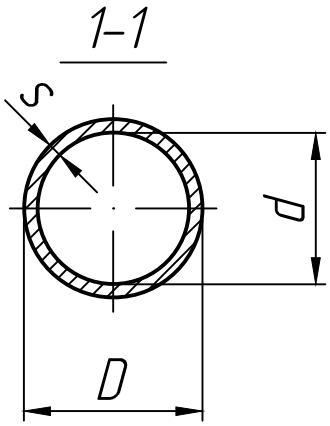

М 1:5

Размеры, мм

Марка	D	d	s
ТА –10	118	100	9
ТА –15	161	141	10

* Размеры для справок.

Изм.	Лист	№ докум.	Подп.	Дата
Разраб.				15.08.22
Пров.				15.08.22
Т.контр.				15.08.22
Н.контр.				
Утв.				

Асбестоцементная труба ТА –10; ТА –15

ГОСТ 31416–2009

Лит.	Масса	Масштаб
		1:10
Лист 1	Листов 1	

ПРО ЖБИ ЖЕЛЕЗОБЕТОННЫЕ ИЗДЕЛИЯ

Справ. №

Подп. и дата

Инв. № дубл.

Взам. инв. №

Подп. и дата

Инв. № подл.

Формат А 4