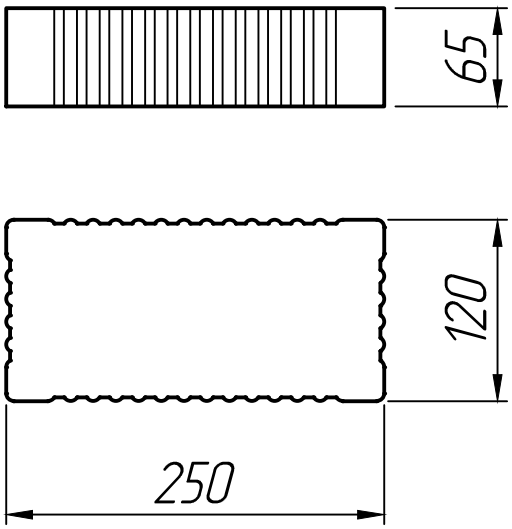

Марка
М-125
М-150
М-200

* Размеры для справок.

Изм.	Лист	№ докум.	Подп.	Дата
Разраб.				15.12.22
Пров.				15.12.22
Т.контр.				15.12.22
Н.контр.				
Утв.				

Кирпич одинарный (1NF) полнотелый

Лит.	Масса	Масштаб
Лист 1	Листов 1	

ГОСТ 230-2012

ПРО ЖБИ ЖЕЛЕЗОБЕТОННЫЕ ИЗДЕЛИЯ

Справ. №

Подп. и дата

Инв. № дубл.

Взам. инв. №

Подп. и дата

Инв. № подл.

Формат А4

795