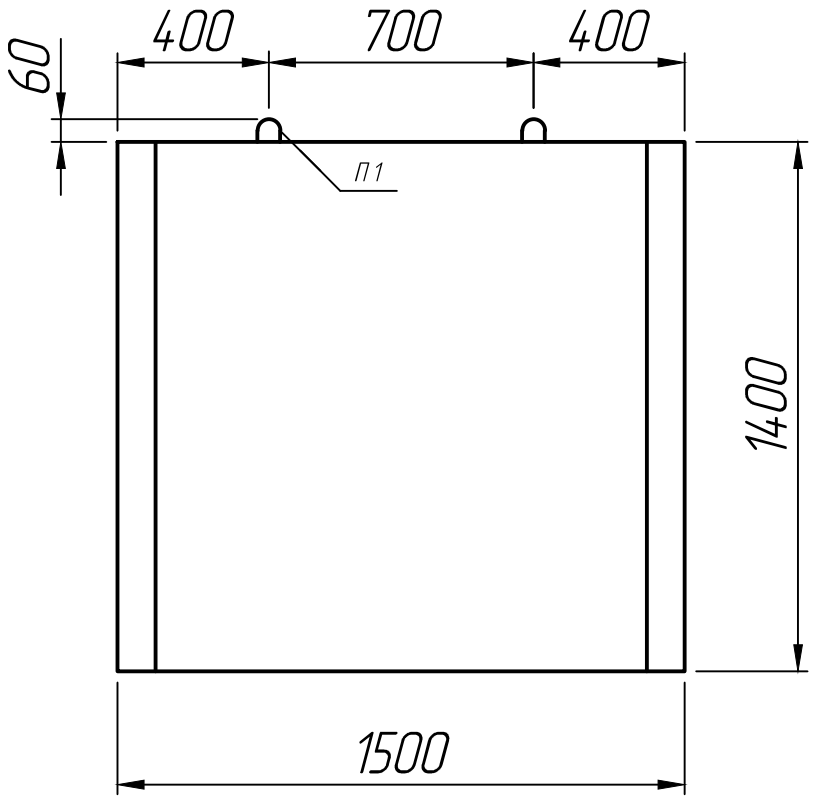

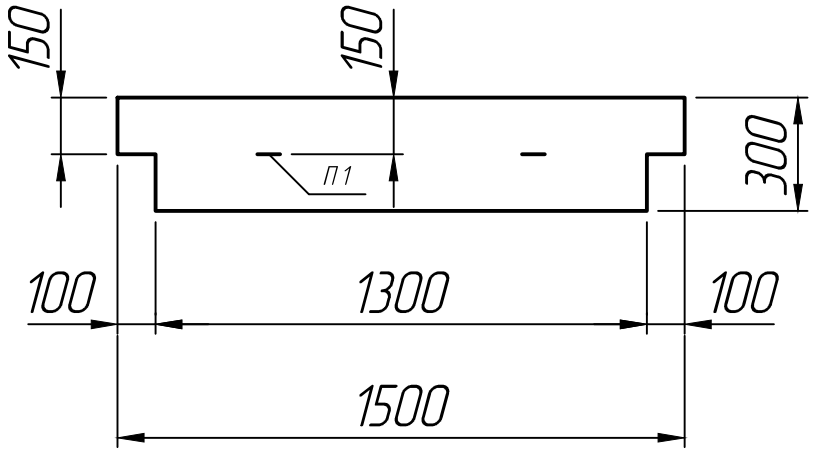

* Размеры для справок;
** Строповочные петли показаны условно.

Изм.	Лист	№ докум.	Подп.	Дата
Разраб.				01.06.22
Пров.				01.06.22
Т.контр.				01.06.22
Н.контр.				
Утв.				

Блок фундамента
Ф 3

Серия 3.501.3-183.01

Лит.	Масса	Масштаб
		1:20
Лист 1	Листов 1	

ПРО ЖБИ
ЖЕЛЕЗОБЕТОННЫЕ ИЗДЕЛИЯ

Формат А 4 030

Справ. №

Подп. и дата

Инв. № дубл.

Взам. инв. №

Подп. и дата

Инв. № подл.