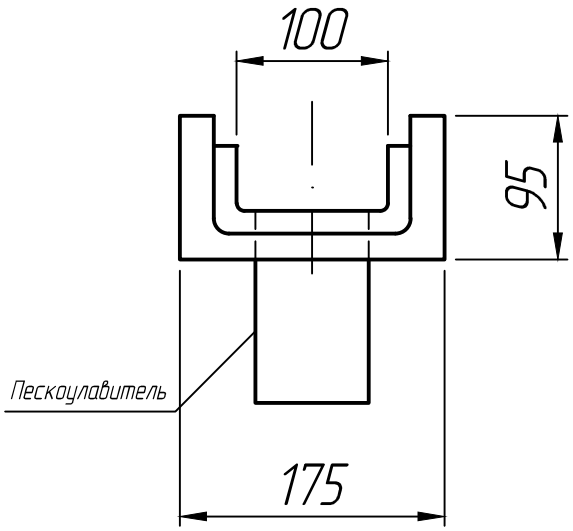

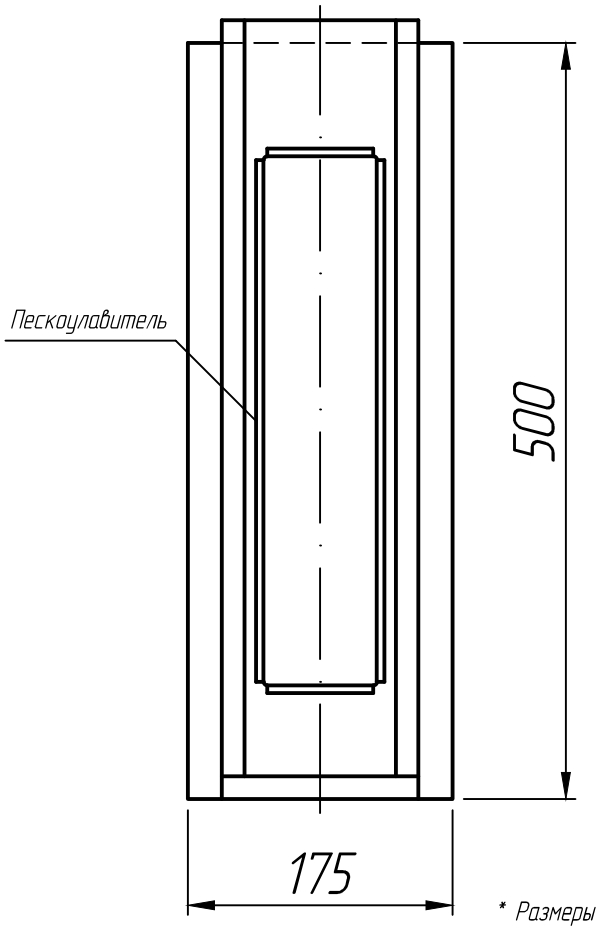

* Размеры для справок.

Изм.	Лист	№ докум.	Подп.	Дата
Разраб.				25.01.23
Пров.				25.01.23
Т.контр.				25.01.23
Н.контр.				
Утв.				

Лоток водоотводный СГ-9 ЛВ 10.17.9 с пескоулавителем

Лит.	Масса	Масштаб
Лист 1	Листов 1	

ПРО ЖБИ
ЖЕЛЕЗОБЕТОННЫЕ ИЗДЕЛИЯ

Справ. №

Подп. и дата

Инв. № дубл.

Взам. инв. №

Подп. и дата

Инв. № подл.

Формат А 4